Übersicht Montageanleitung GM RAILING ® Double Side16 - 24

glasmarte®

A

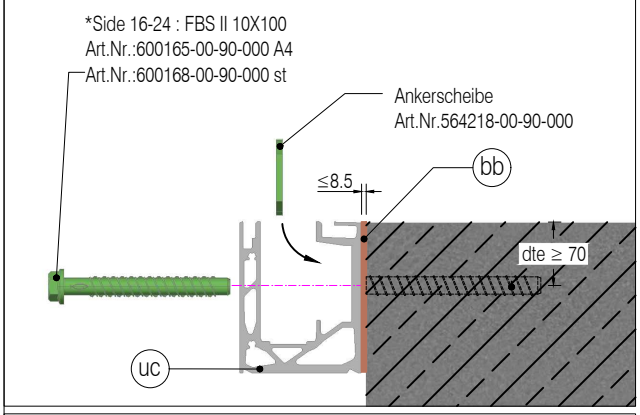

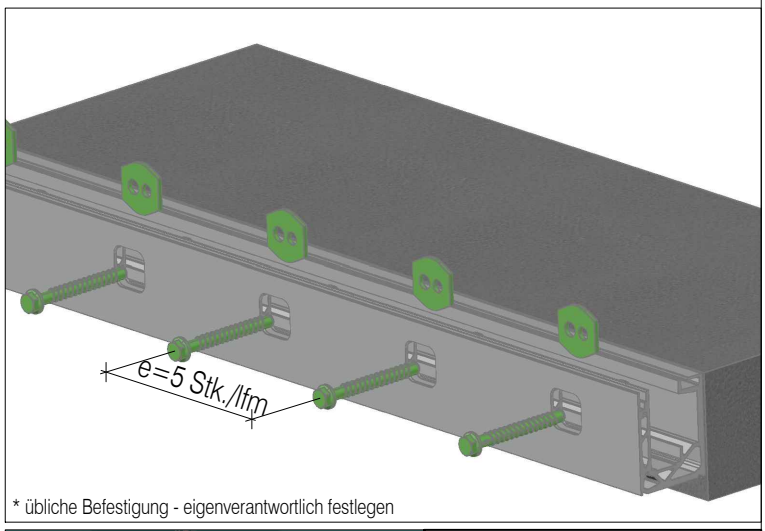

* übliche Befestigung - eigenverantwortlich festlegen

B

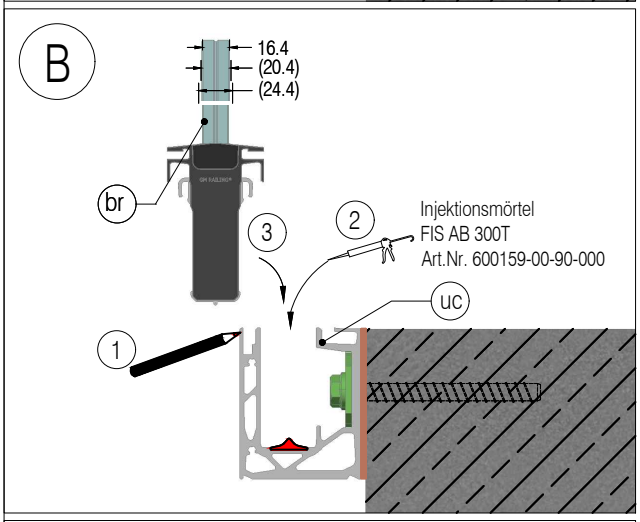

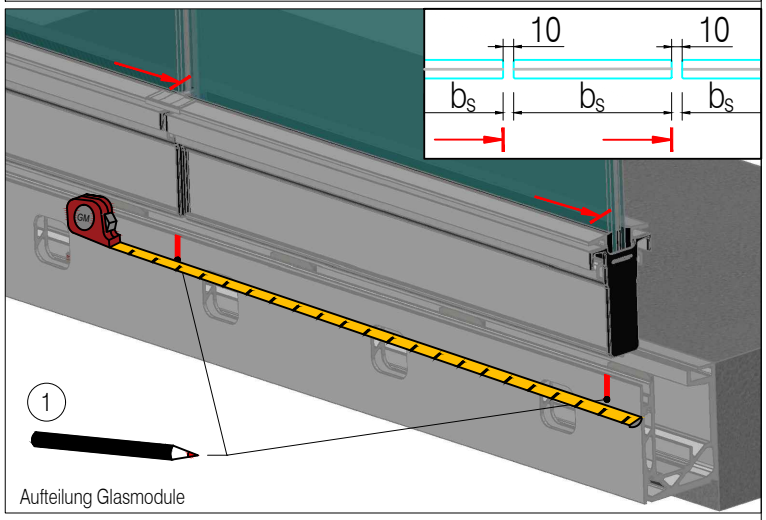

Aufteilung Glasmodule

C

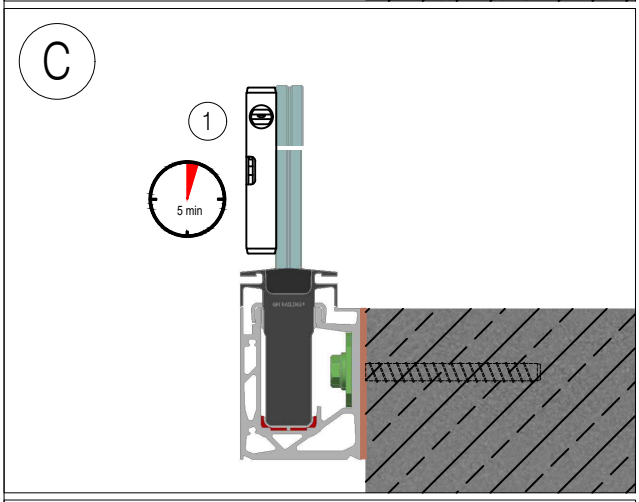

Glasstoßabdichtung optional

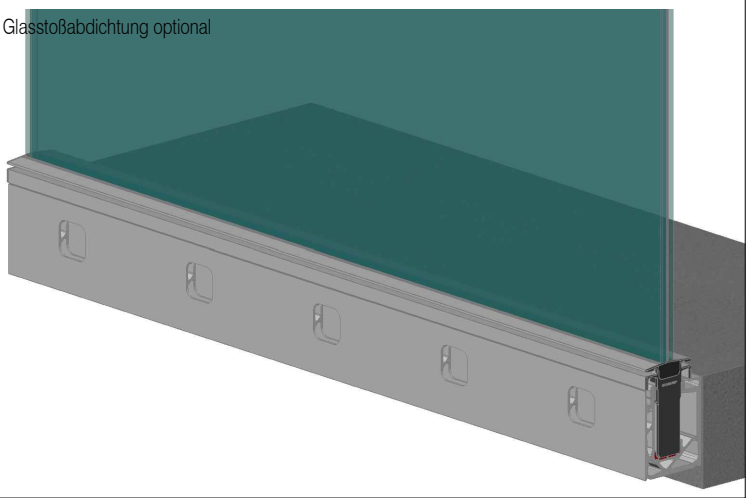
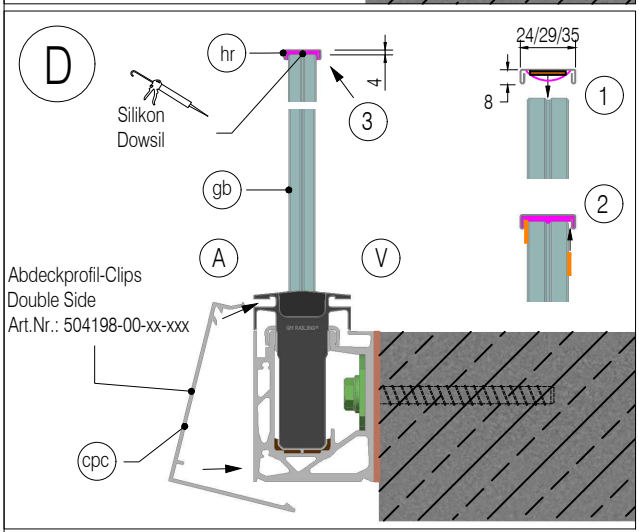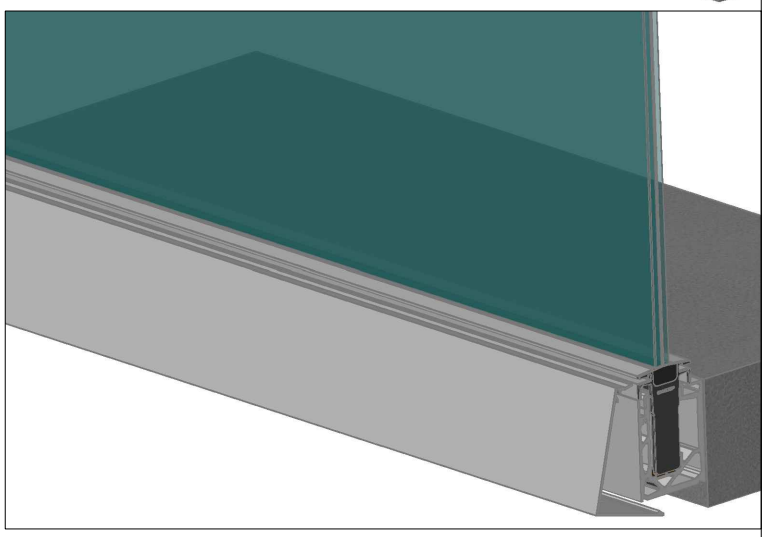
D