Übersicht Montageanleitung GM RAILING® Double Dichtungsebenen

glasmarte®

A

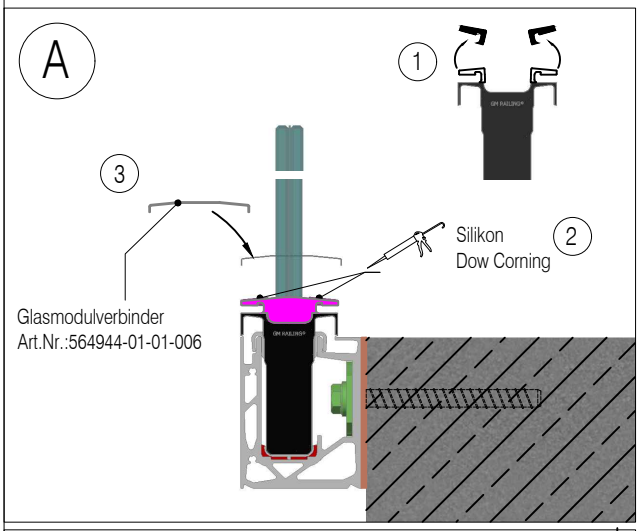

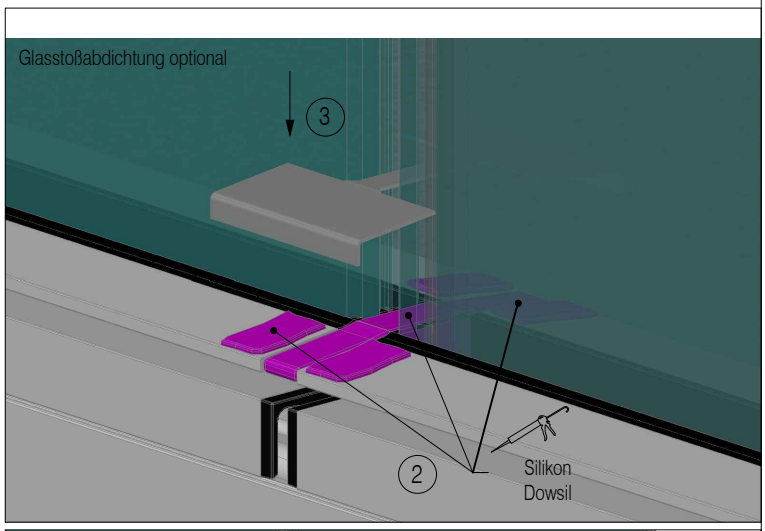

B

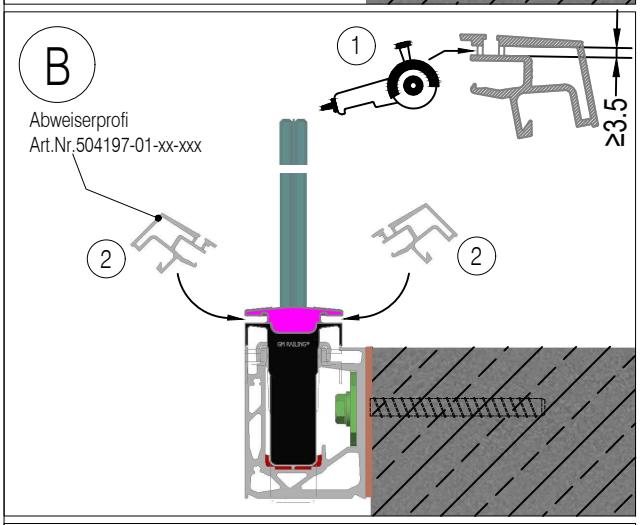

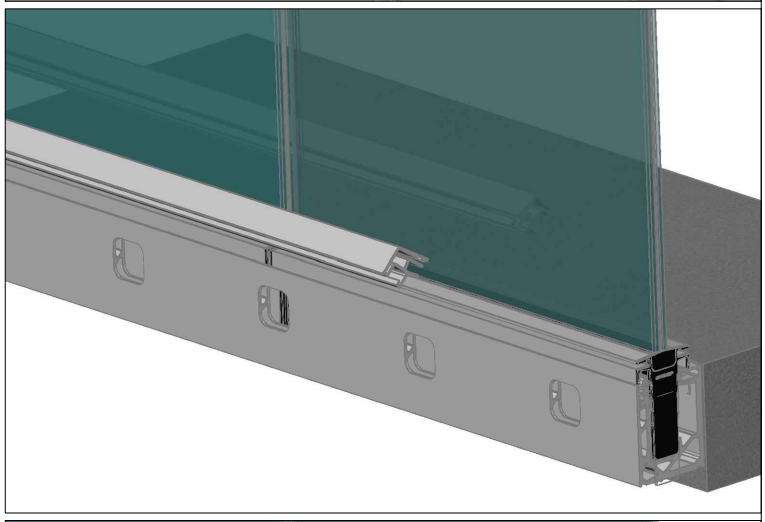

C

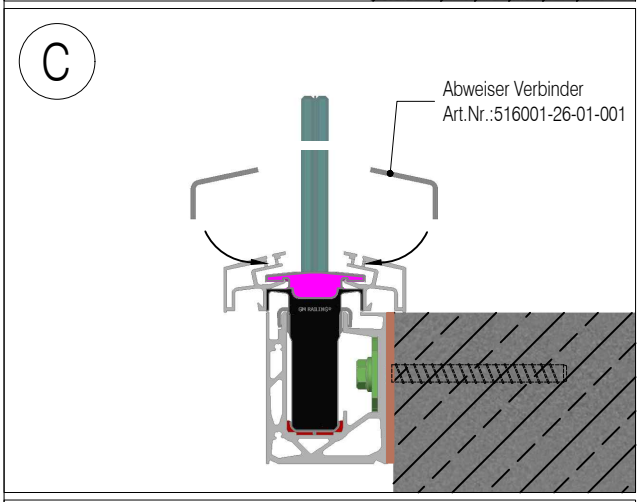

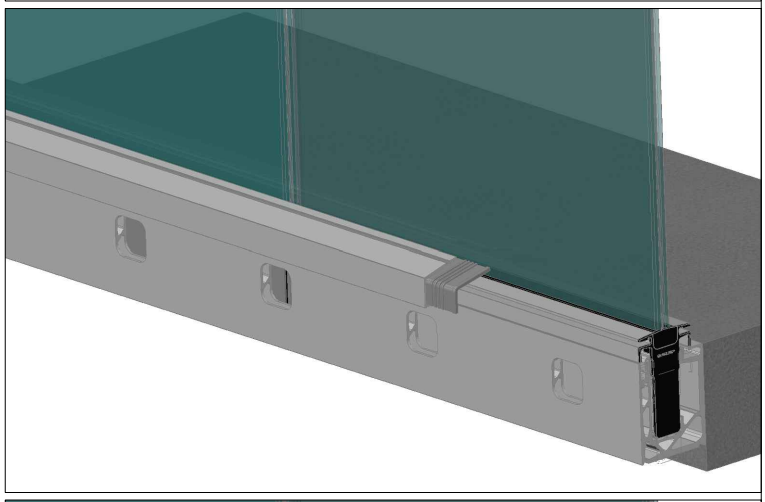
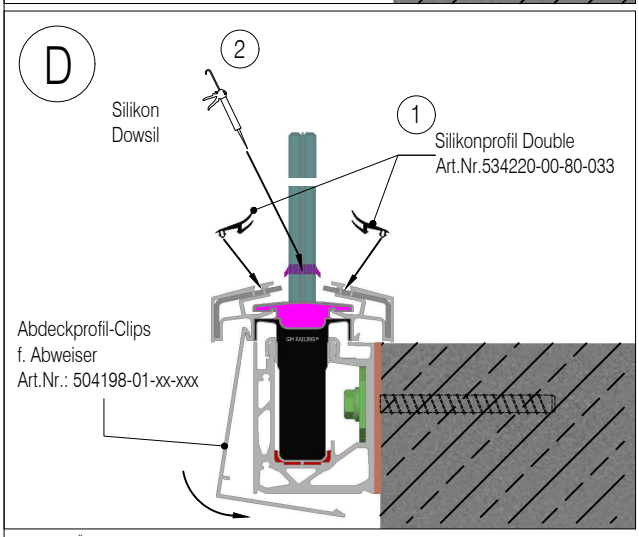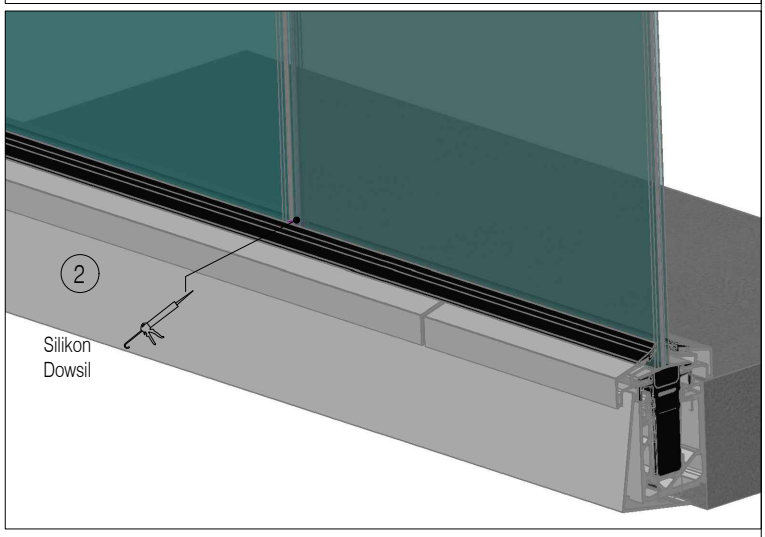
D