Übersicht Montageanleitung GM RAILING ® UNI Side 16 - 24

glasmarte®

A

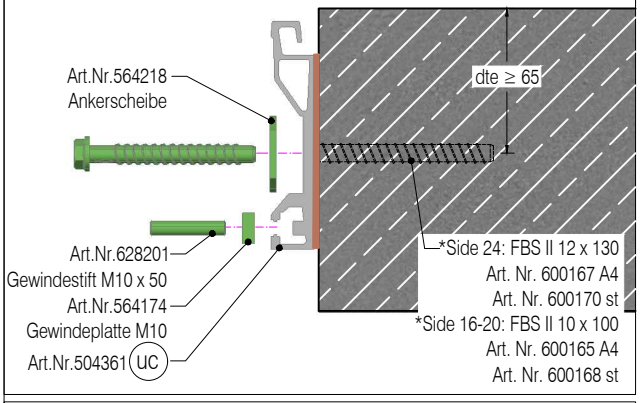

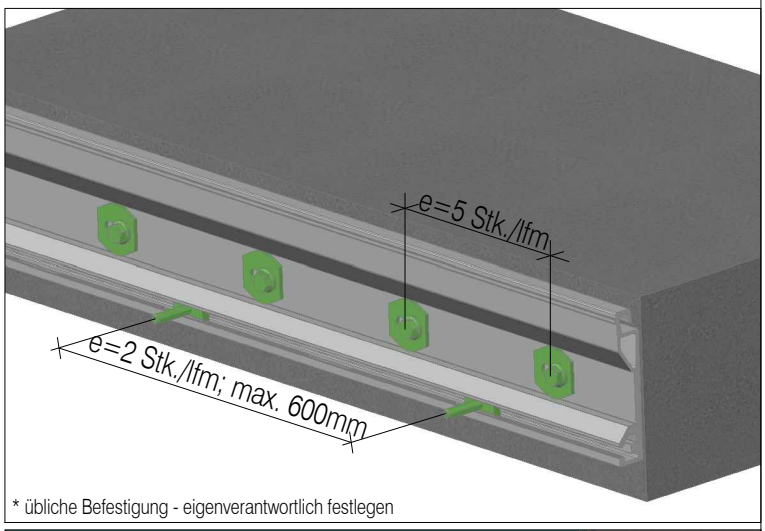

* übliche Befestigung - eigenverantwortlich festlegen

B

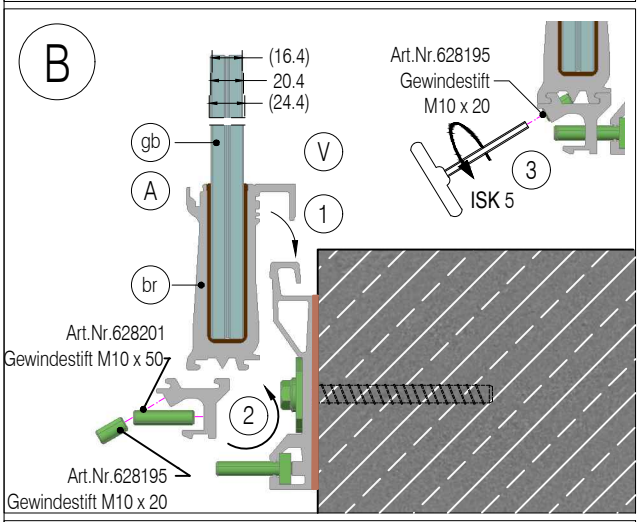

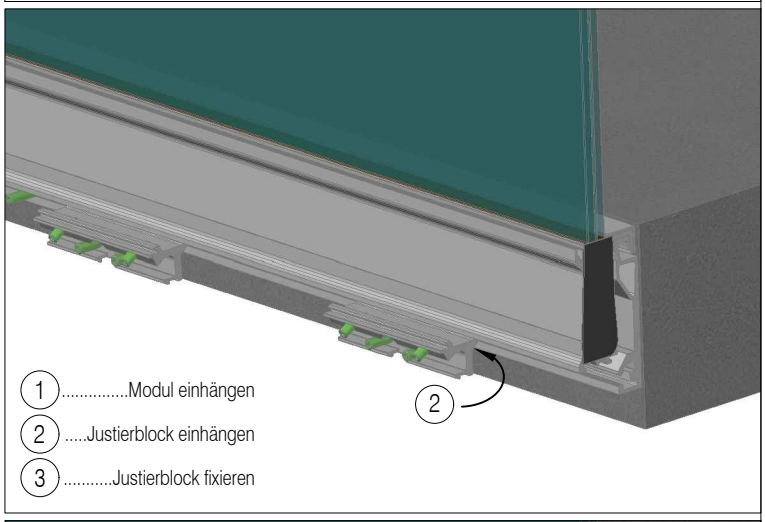

1 .....Modul einhängen
2 .....Justierblock einhängen
3 .....Justierblock fixieren

C

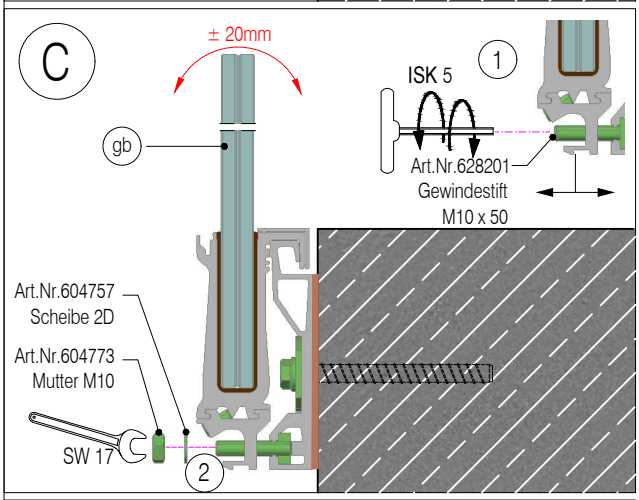

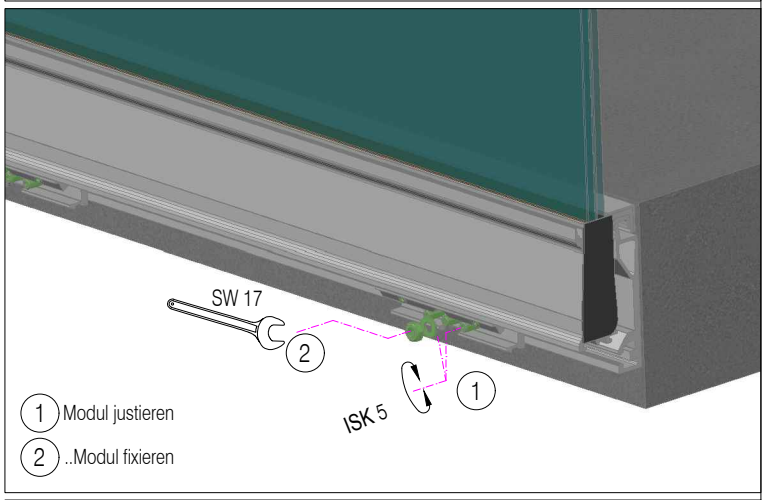

1 Modul justieren
2 ..Modul fixieren
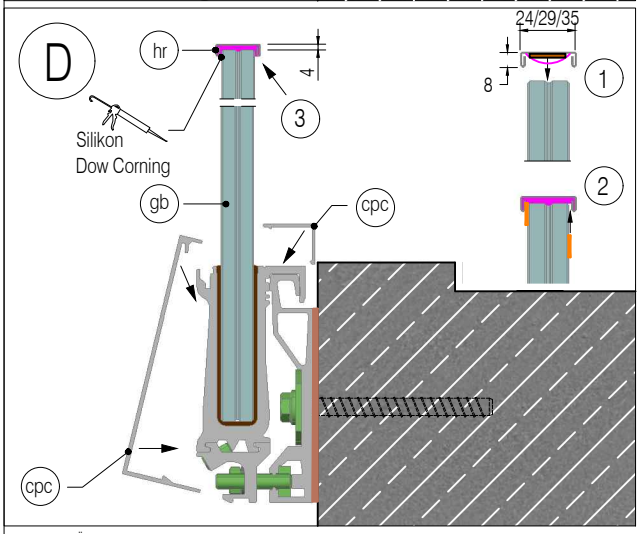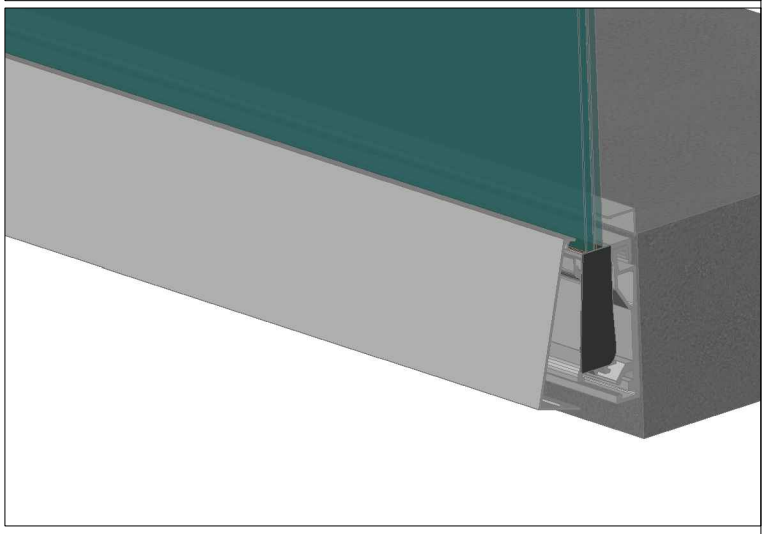
D