MONTAGEANLEITUNG
GM LIGHTROLL® 6/8
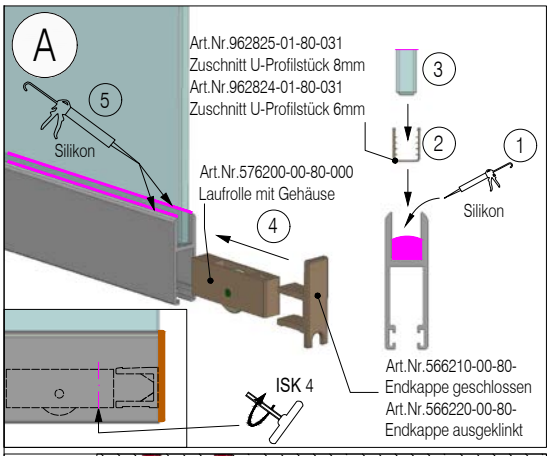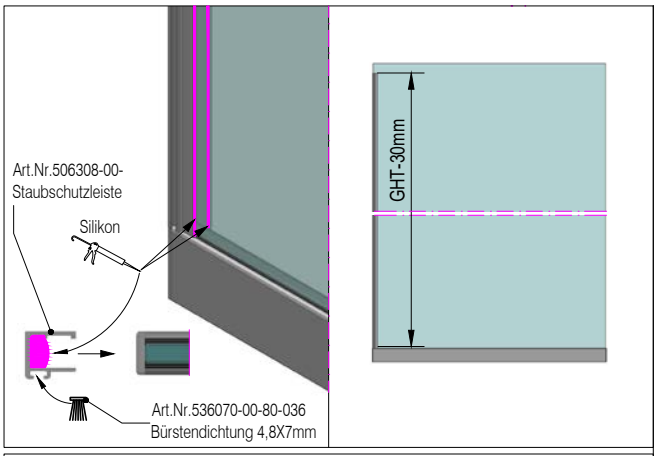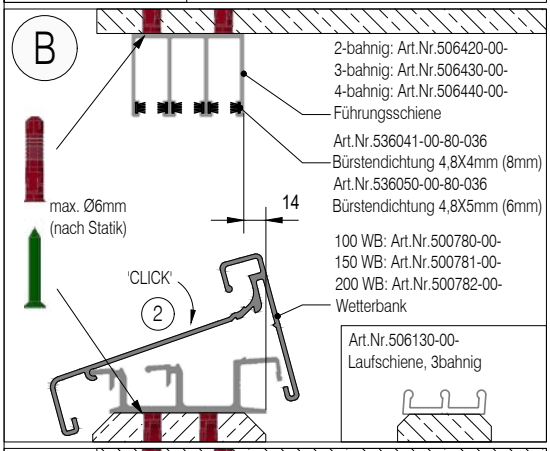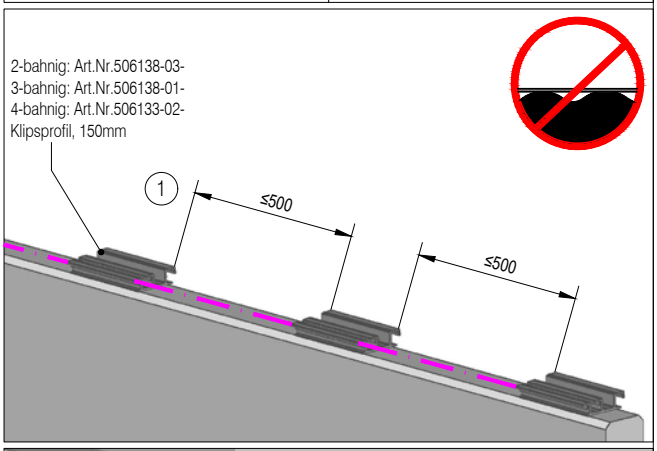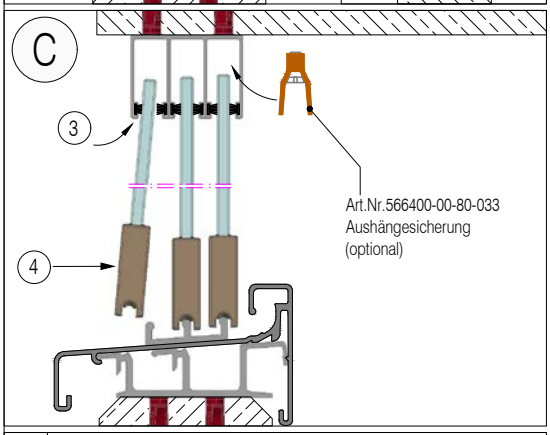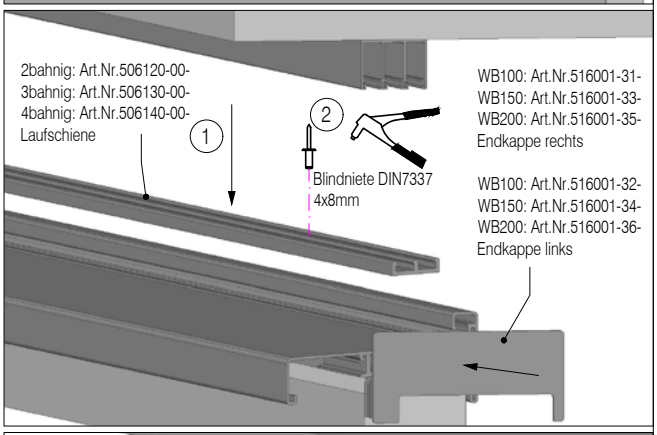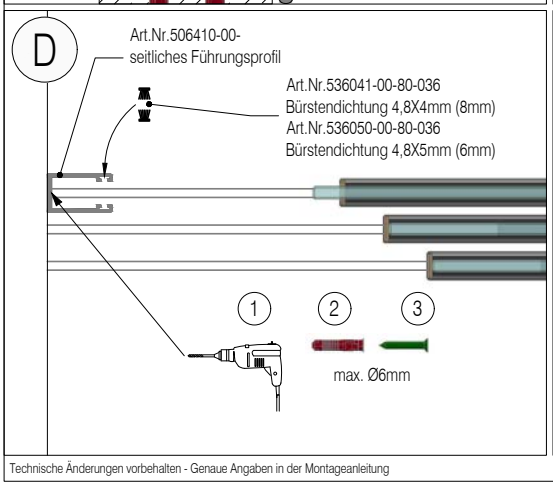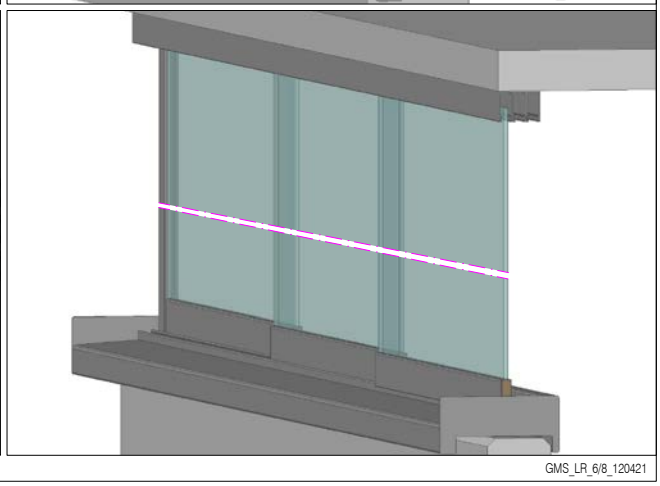
glasmarte®