MONTAGEANLEITUNG
GM TOPROLL® 6/8

glasmarte®

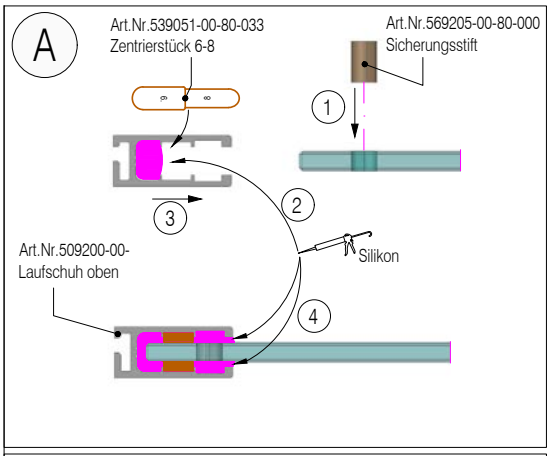

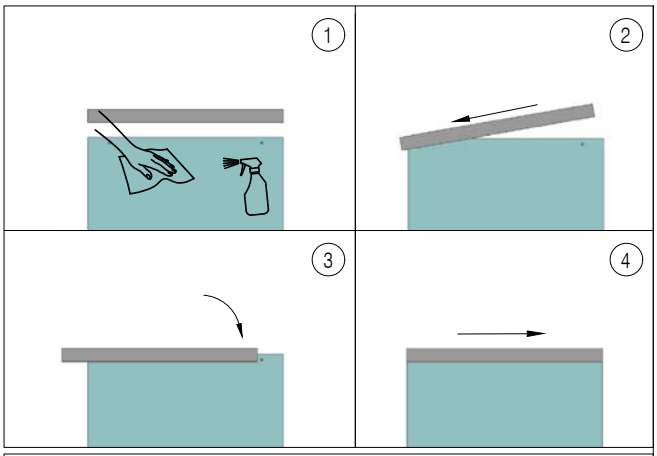

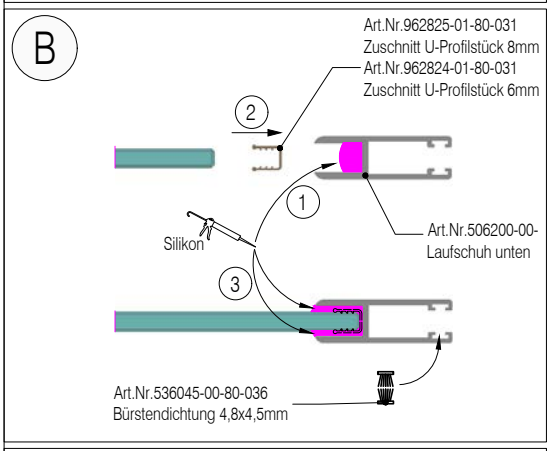

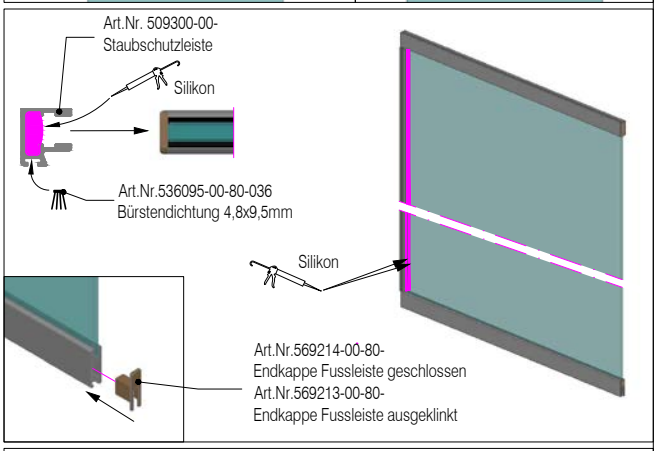

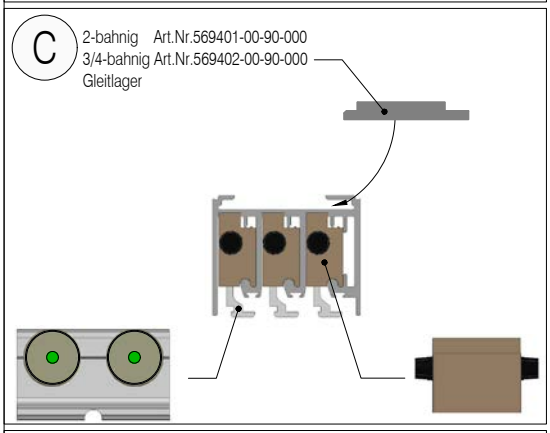

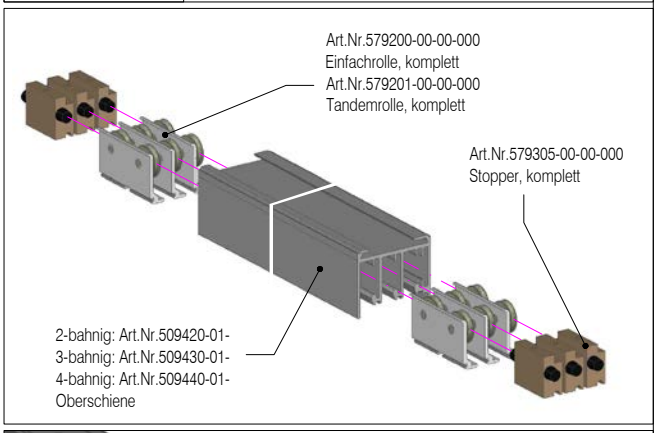

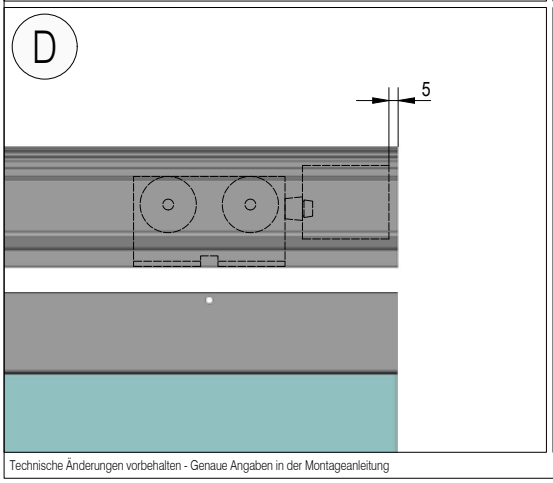

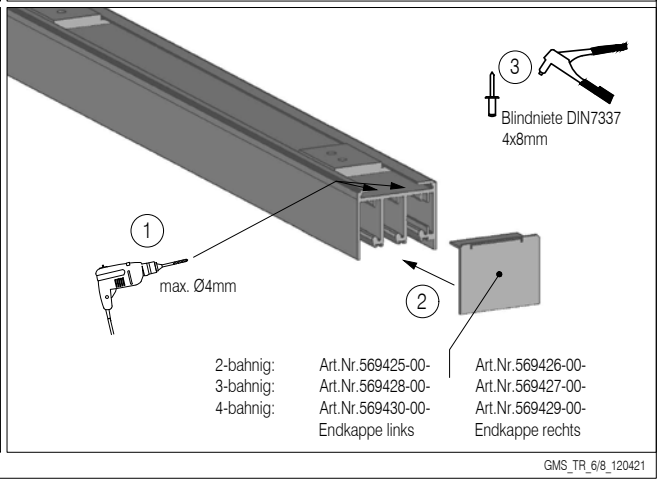

glasmarte®

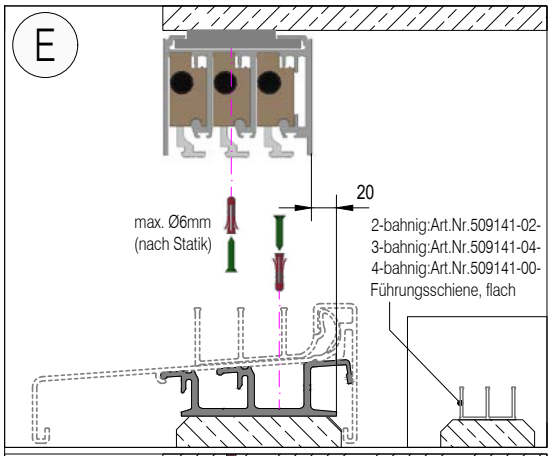
E
20
max. Ø6mm
(nach Statik)
2-bahnig:Art.Nr.509141-02-
3-bahnig:Art.Nr.509141-04-
4-bahnig:Art.Nr.509141-00-
Führungsschiene, flach

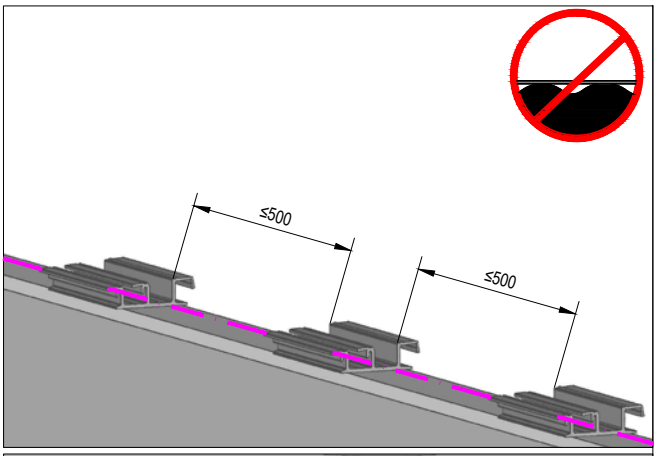
≤500
≤500

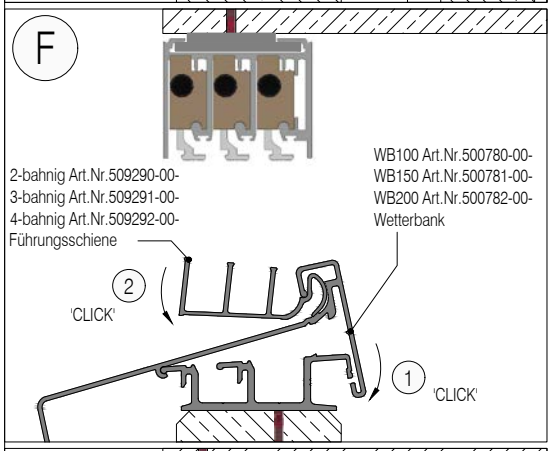
F
2-bahnig Art.Nr.509290-00-
3-bahnig Art.Nr.509291-00-
4-bahnig Art.Nr.509292-00-
Führungsschiene
WB100 Art.Nr.500780-00-
WB150 Art.Nr.500781-00-
WB200 Art.Nr.500782-00-
Wetterbank
2
'CLICK'
1
'CLICK'

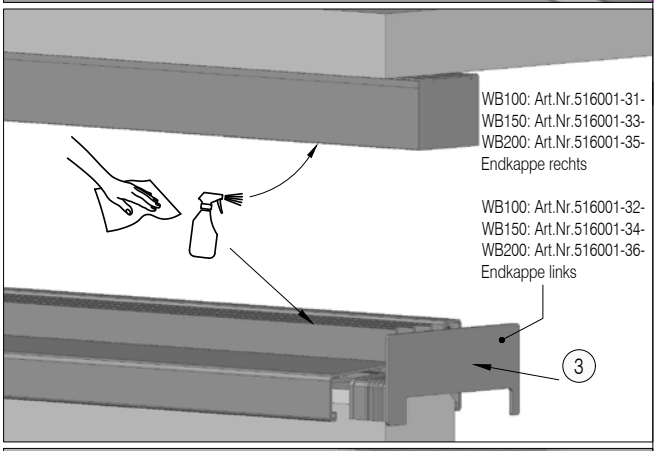
WB100: Art.Nr.516001-31-
WB150: Art.Nr.516001-33-
WB200: Art.Nr.516001-35-
Endkappe rechts
WB100: Art.Nr.516001-32-
WB150: Art.Nr.516001-34-
WB200: Art.Nr.516001-36-
Endkappe links
3

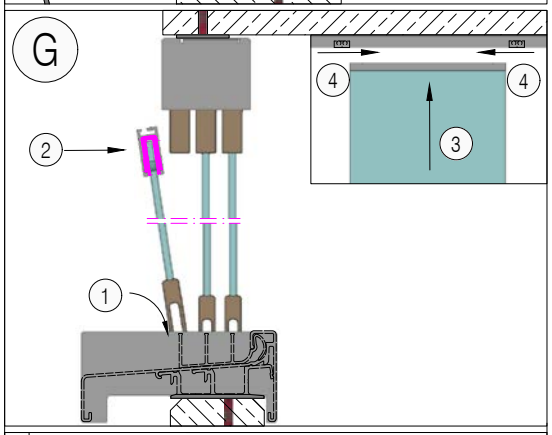
G
4
4
3
2
1

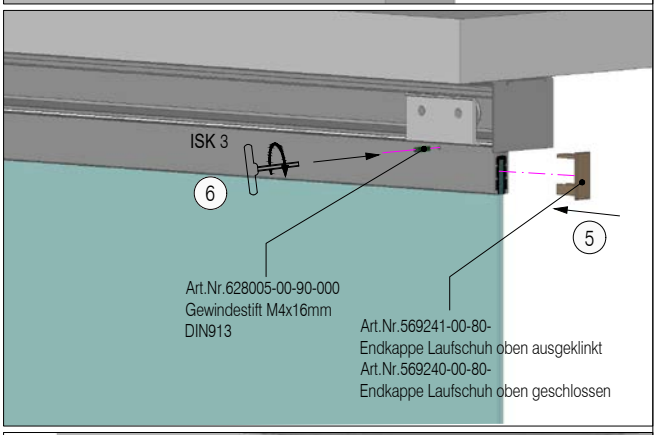
ISK 3
6
5
Art.Nr.628005-00-90-000
Gewindestift M4x16mm
DIN913
Art.Nr.569241-00-80-
Endkappe Laufschuh oben ausgeklinkt
Art.Nr.569240-00-80-
Endkappe Laufschuh oben geschlossen

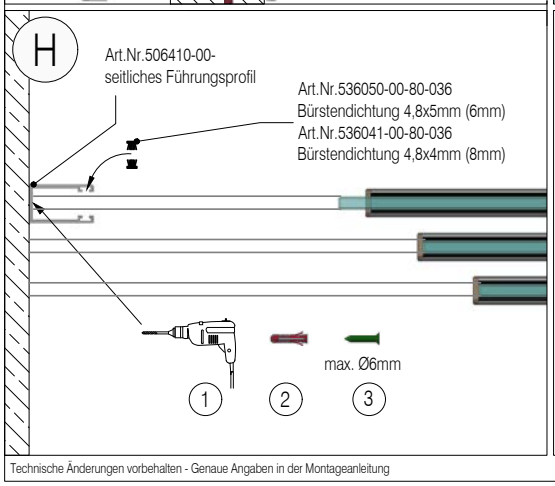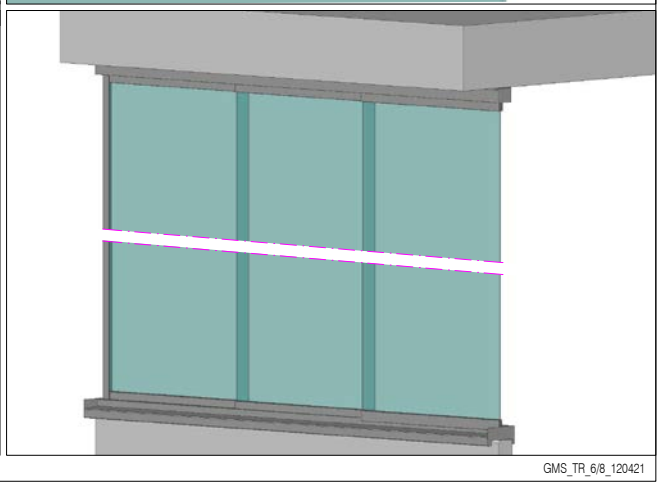
H
Art.Nr.506410-00-
seitliches Führungsprofil
Art.Nr.536050-00-80-036
Bürstendichtung 4,8x5mm (6mm)
Art.Nr.536041-00-80-036
Bürstendichtung 4,8x4mm (8mm)
max. Ø6mm
1
2
3