MONTAGEANLEITUNG
GM TOPROLL® ONE

glasmarte®

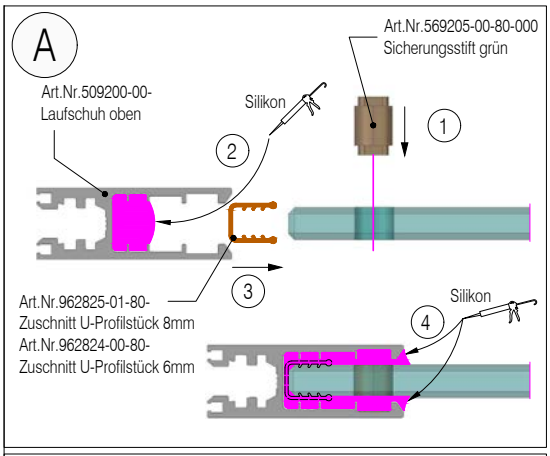

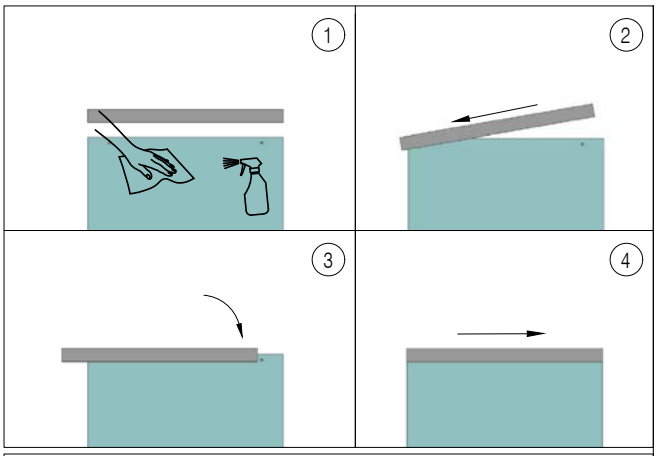

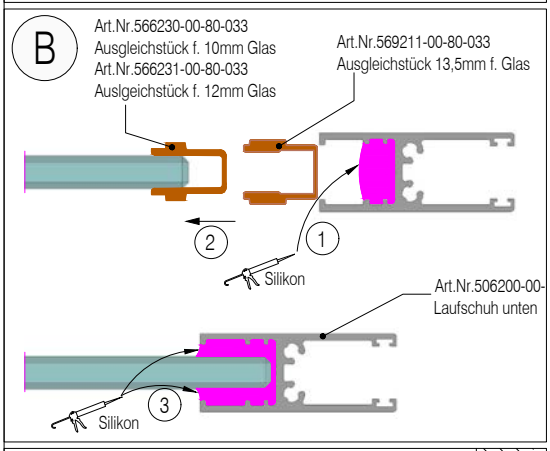

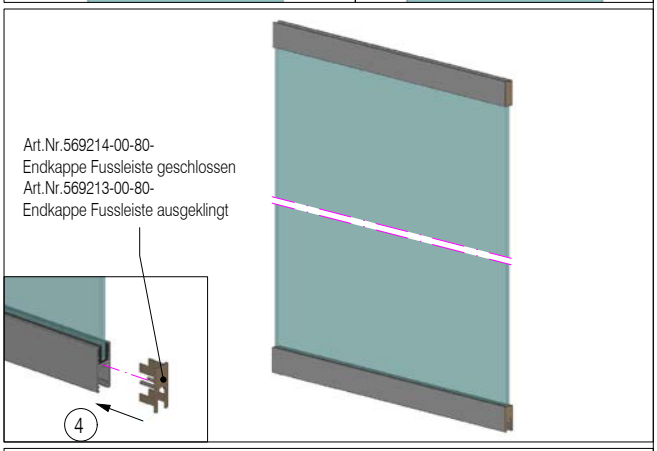

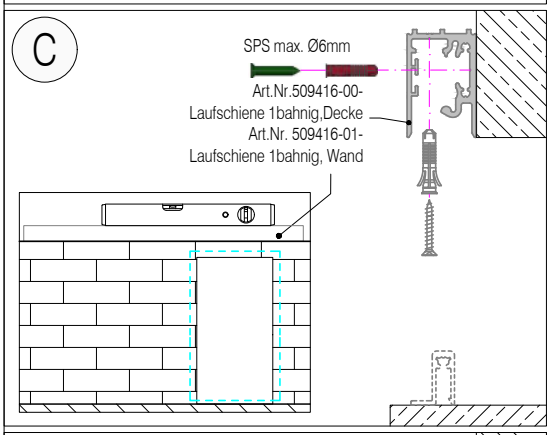

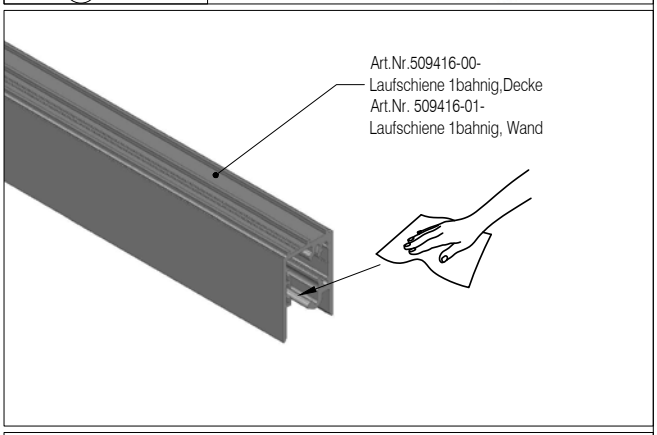

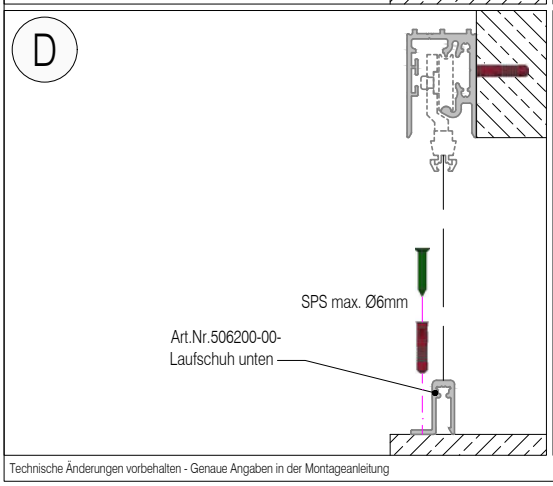

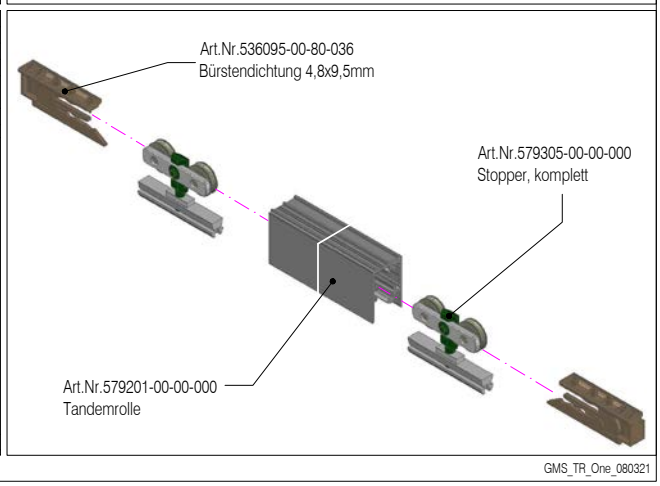

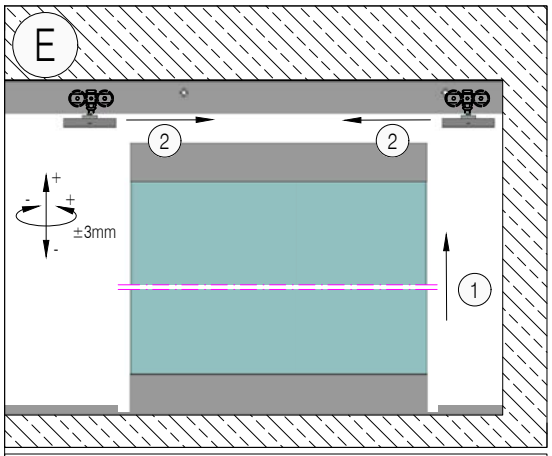
E
2
2
1
±3mm

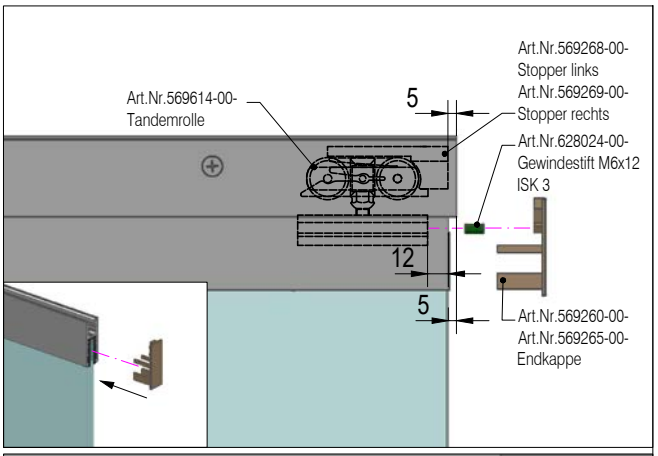
Art.Nr.569614-00-
Tandemrolle
5
Art.Nr.569268-00-
Stopper links
Art.Nr.569269-00-
Stopper rechts
Art.Nr.628024-00-
Gewindestift M6x12
ISK 3
12
5
Art.Nr.569260-00-
Art.Nr.569265-00-
Endkappe

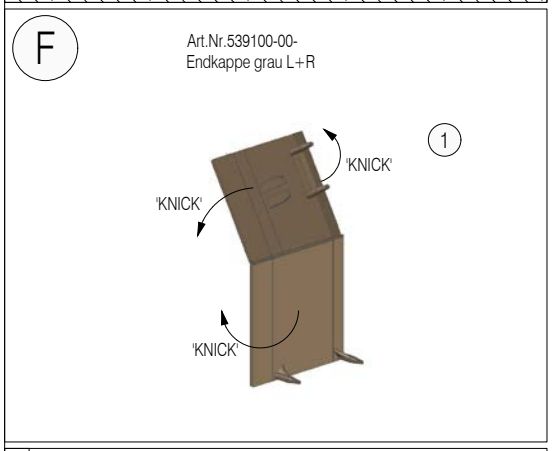
F
Art.Nr.539100-00-
Endkappe grau L+R
1
'KNICK'
'KNICK'
'KNICK'

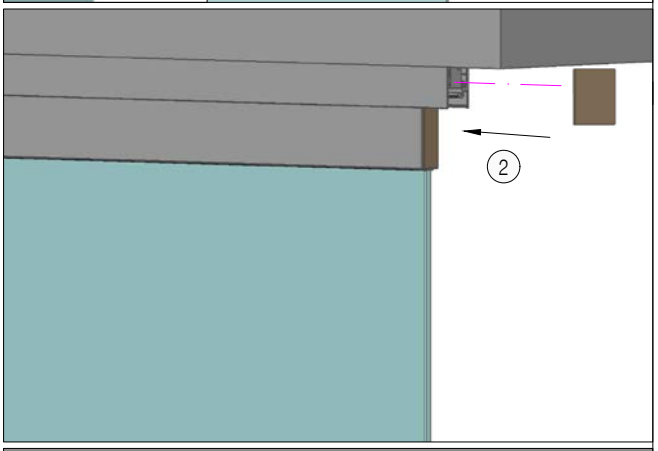
2

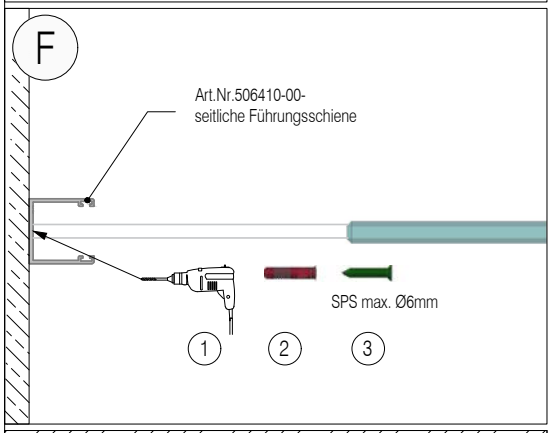
F
Art.Nr.506410-00-
seitliche Führungsschiene
SPS max. Ø6mm
1
2
3

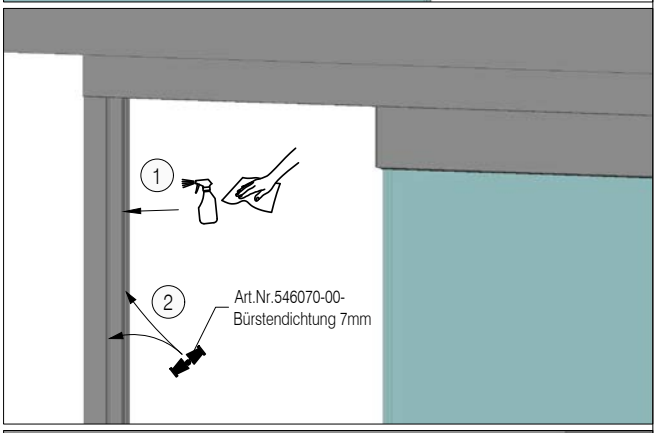
1
2
Art.Nr.546070-00-
Bürstendichtung 7mm

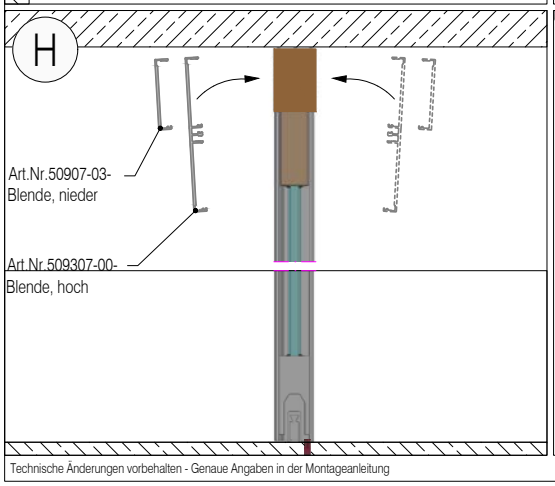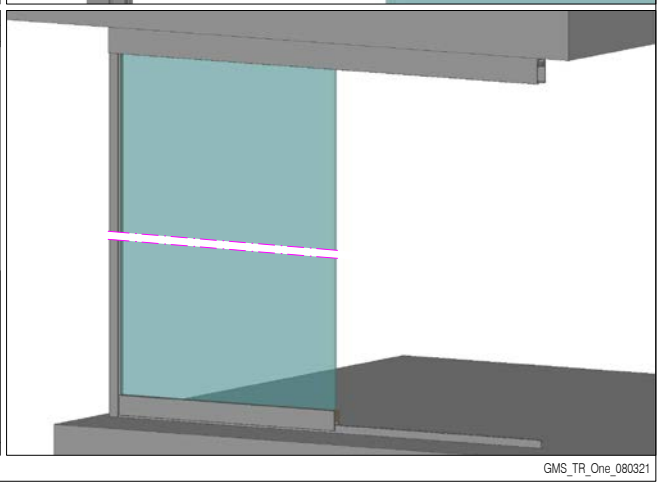
H
Art.Nr.50907-03-
Blende, nieder
Art.Nr.509307-00-
Blende, hoch