MONTAGEANLEITUNG KOMFORTPAKET
GM LIGHTROLL® 10/12

glasmarte®

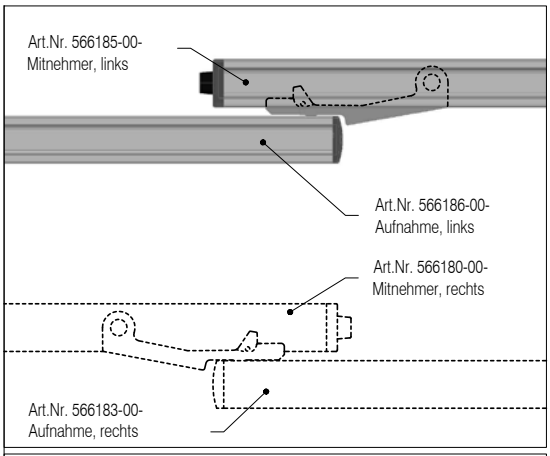

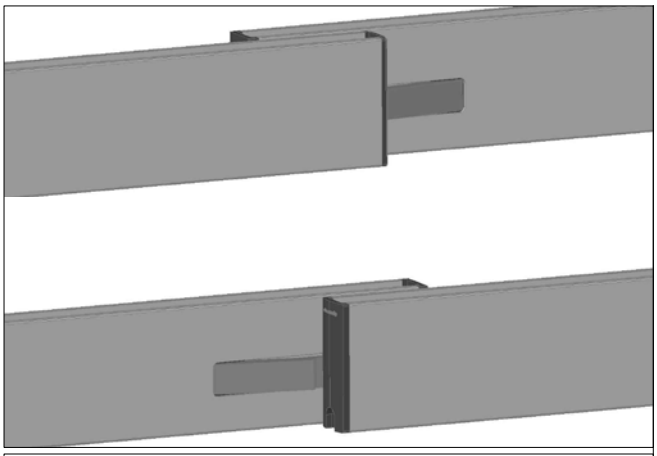

A Aufnahme

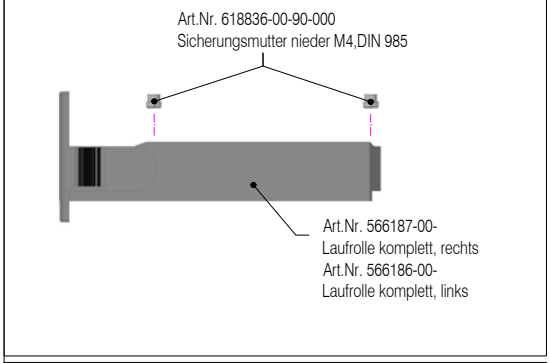

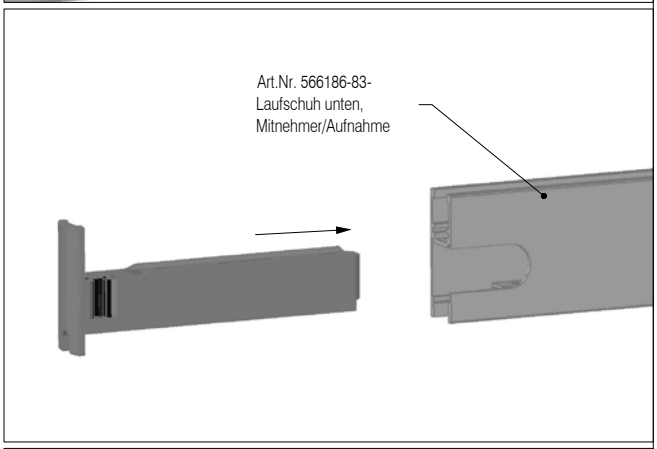

B

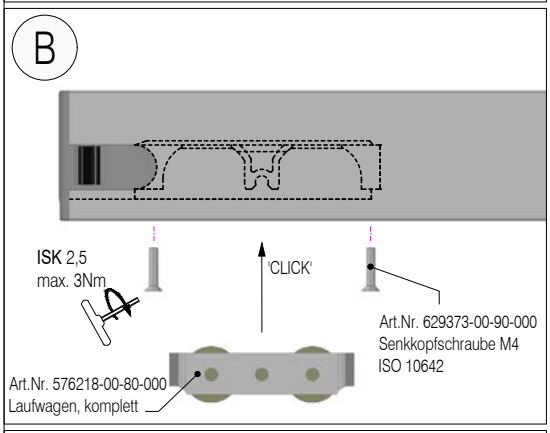

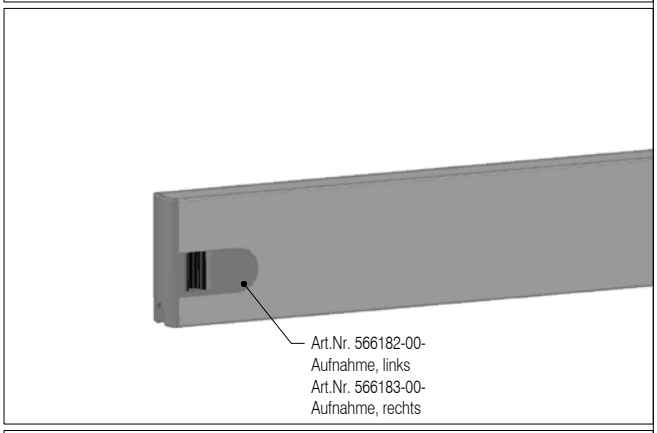

C Mitnehmer

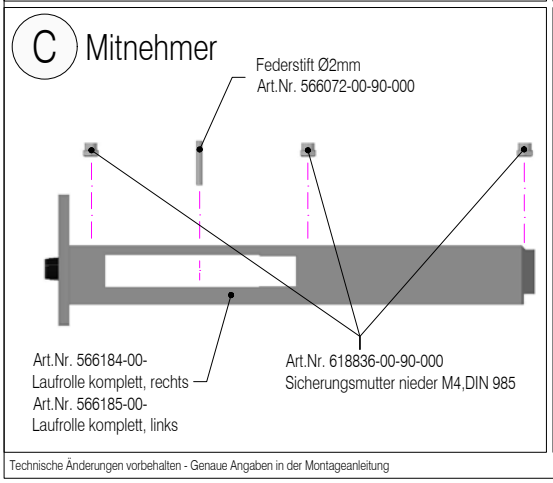

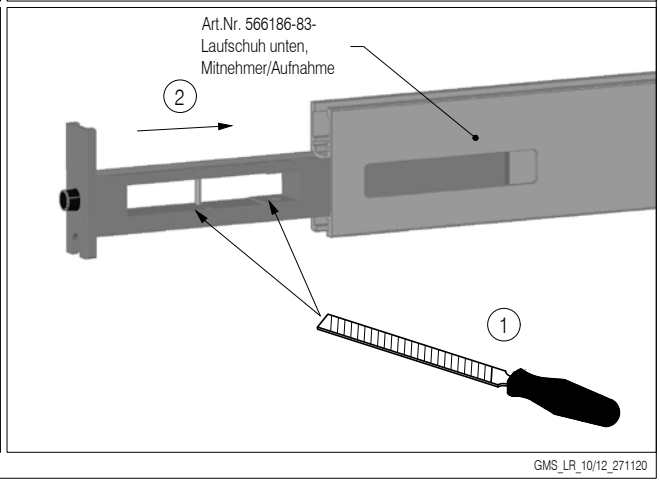

glasmarte®

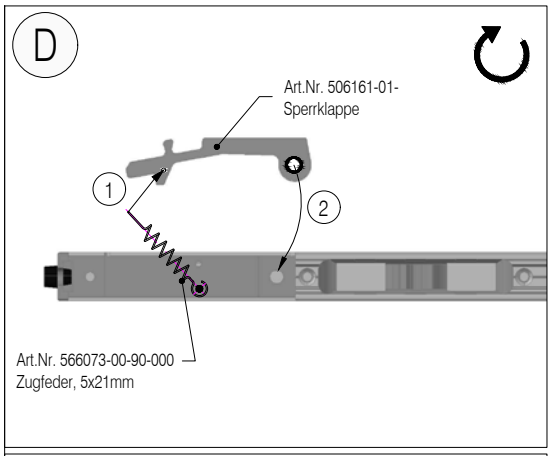
D
Art.Nr. 506161-01-
Sperrklappe
1
2
Art.Nr. 566073-00-90-000
Zugfeder, 5x21mm

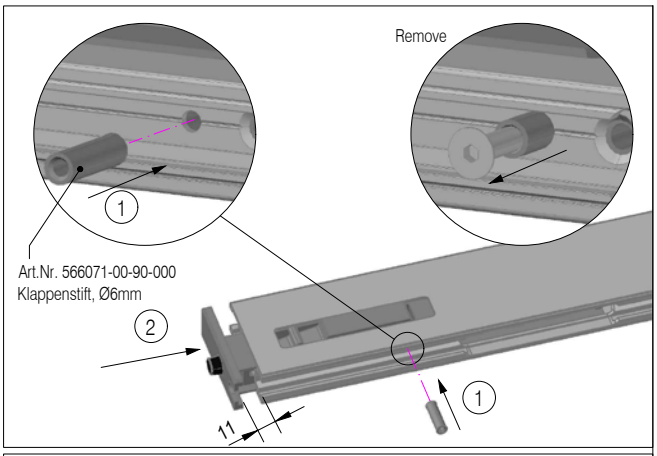
Remove
1
Art.Nr. 566071-00-90-000
Klappenstift, Ø6mm
2
11
1

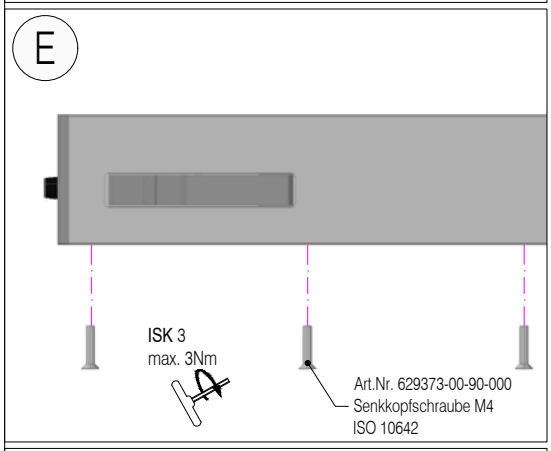
E
ISK 3
max. 3Nm
Art.Nr. 629373-00-90-000
Senkkopfschraube M4
ISO 10642

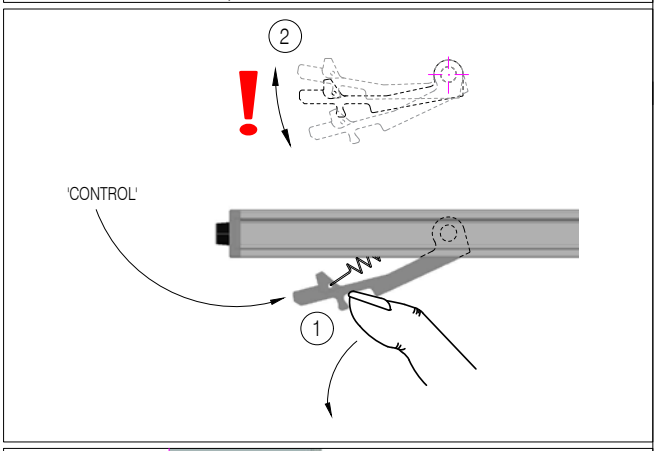
2
!
'CONTROL'
1

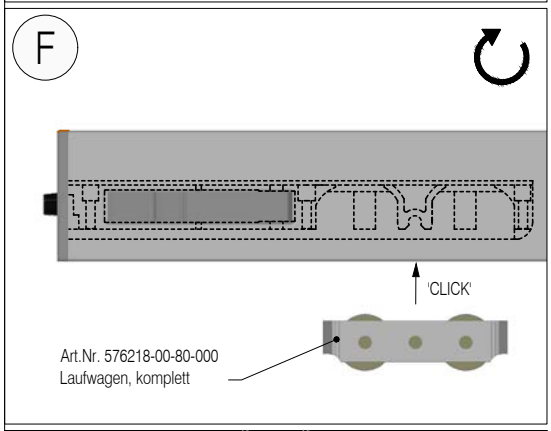
F
'CLICK'
Art.Nr. 576218-00-80-000
Laufwagen, komplett

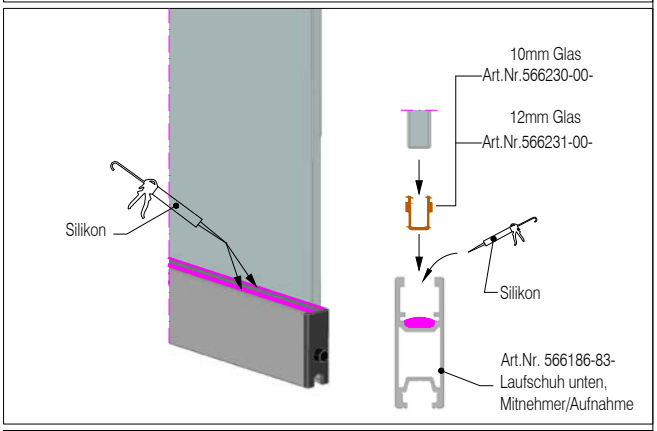
10mm Glas
Art.Nr.566230-00-
12mm Glas
Art.Nr.566231-00-
Silikon
Silikon
Art.Nr. 566186-83-
Laufschuh unten,
Mitnehmer/Aufnahme

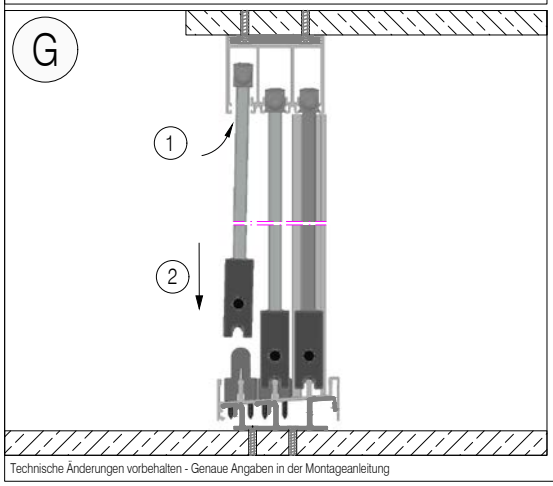
G
1
2

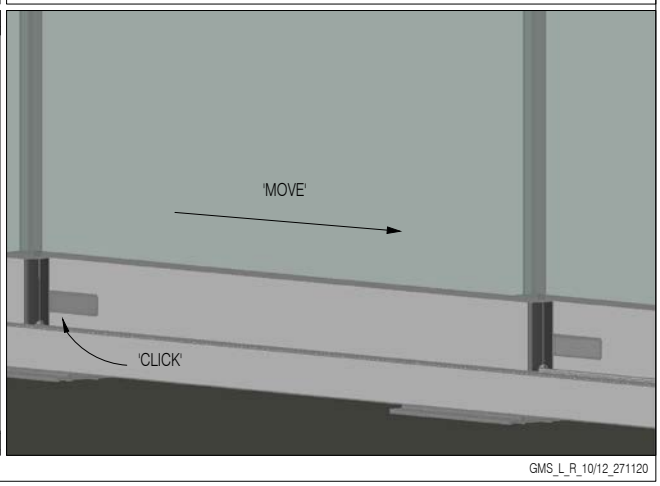
'MOVE'
'CLICK'