MONTAGEANLEITUNG
GM TOPROLL® 10/14

glasmarte®

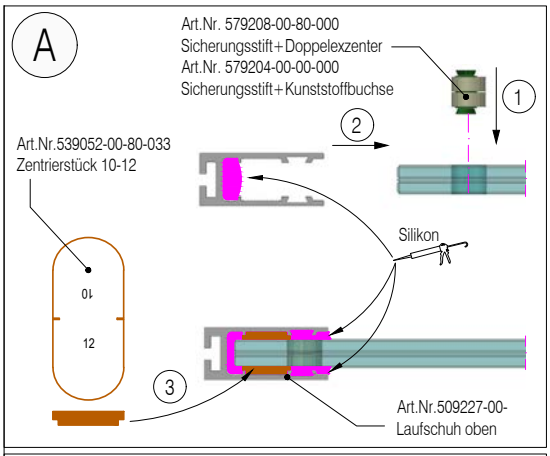

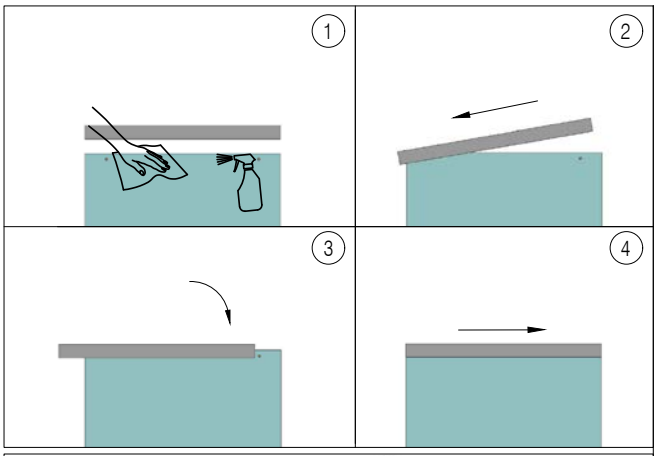

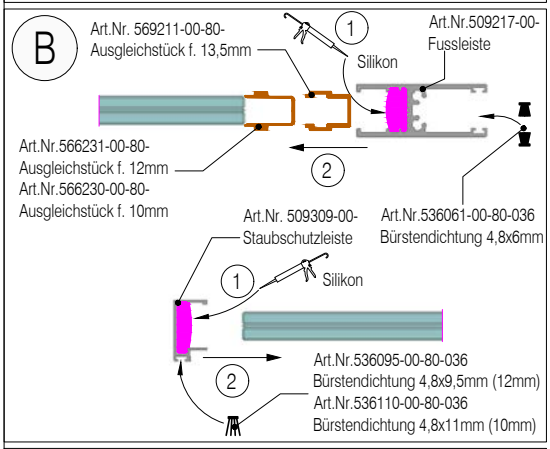

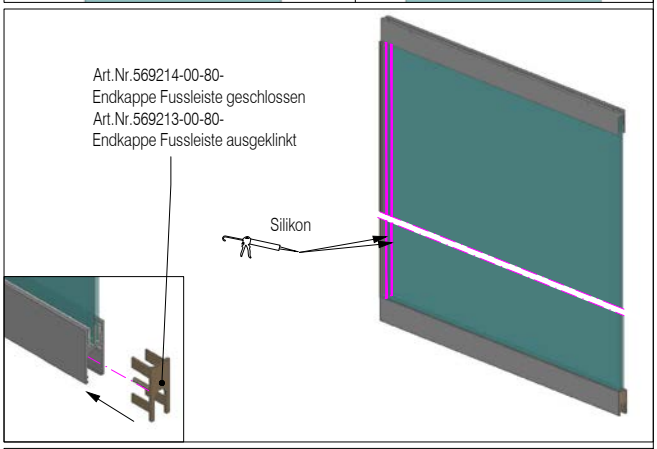

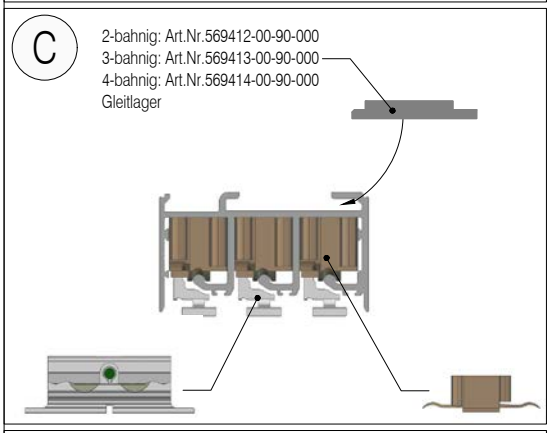

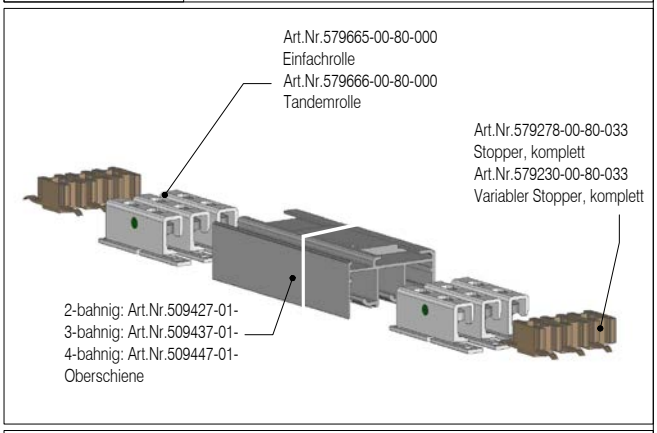

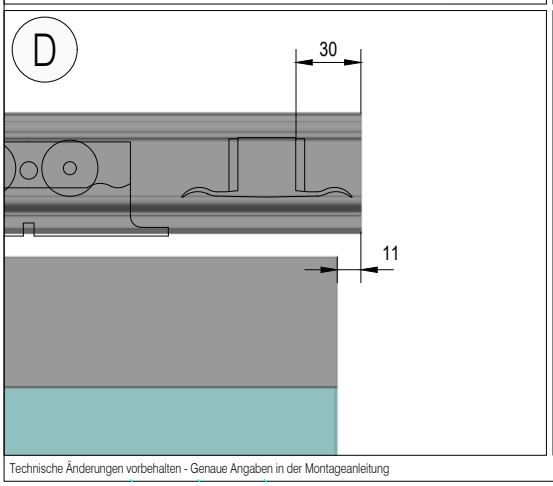

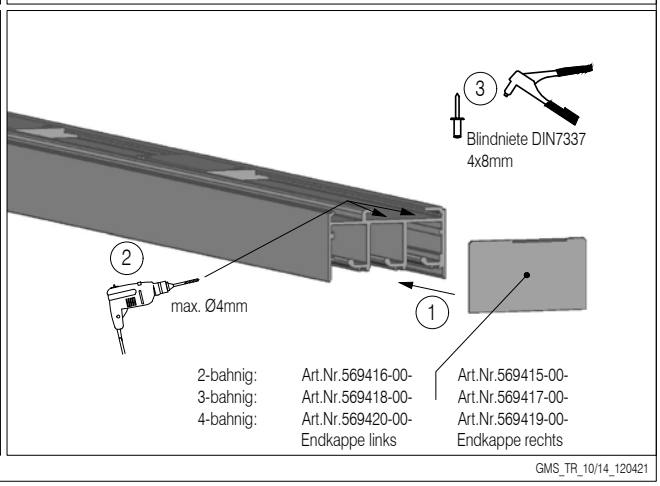

glasmarte®

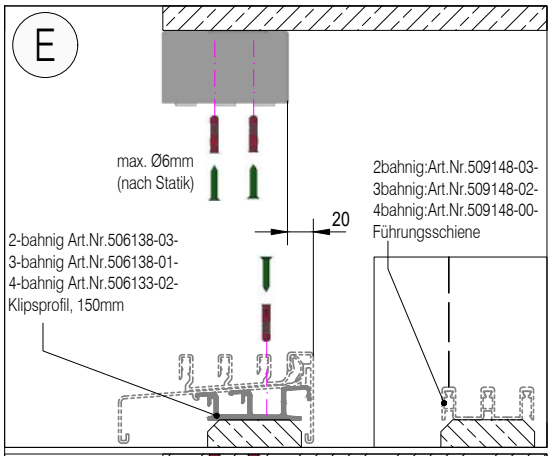
E
max. Ø6mm
(nach Statik)
20
2bahnig:Art.Nr.509148-03-
3bahnig:Art.Nr.509148-02-
4bahnig:Art.Nr.509148-00-
Führungsschiene
2-bahnig Art.Nr.506138-03-
3-bahnig Art.Nr.506138-01-
4-bahnig Art.Nr.506133-02-
Klipsprofil, 150mm

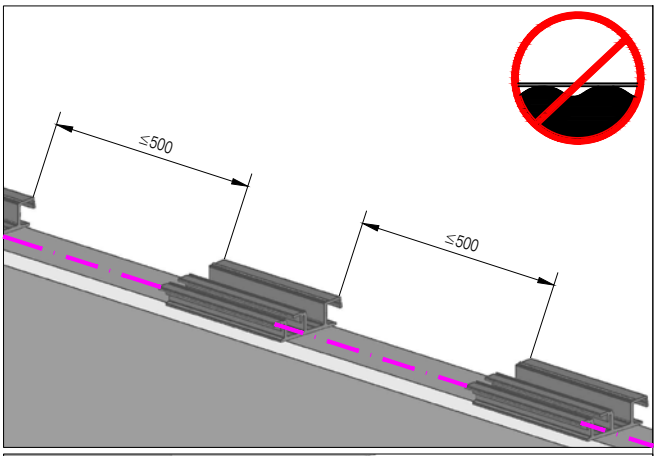
≤500
≤500

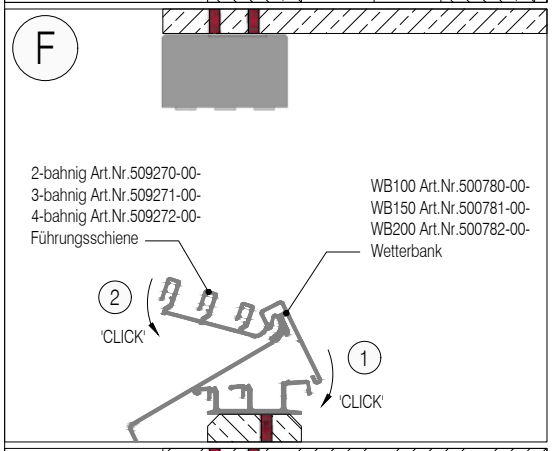
F
2-bahnig Art.Nr.509270-00-
3-bahnig Art.Nr.509271-00-
4-bahnig Art.Nr.509272-00-
Führungsschiene
WB100 Art.Nr.500780-00-
WB150 Art.Nr.500781-00-
WB200 Art.Nr.500782-00-
Wetterbank
2
'CLICK'
1
'CLICK'

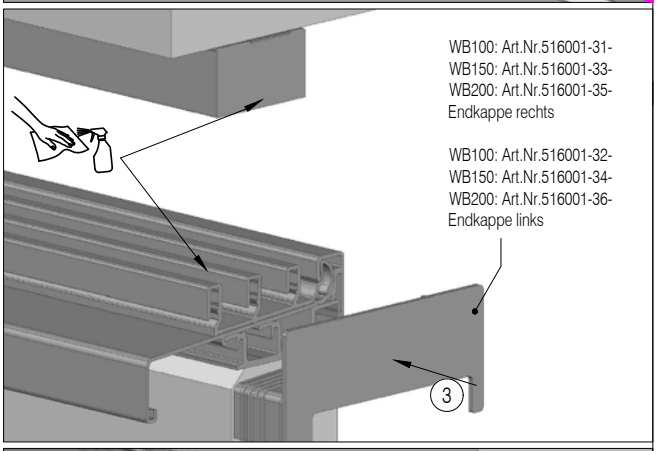
WB100: Art.Nr.516001-31-
WB150: Art.Nr.516001-33-
WB200: Art.Nr.516001-35-
Endkappe rechts
WB100: Art.Nr.516001-32-
WB150: Art.Nr.516001-34-
WB200: Art.Nr.516001-36-
Endkappe links
3

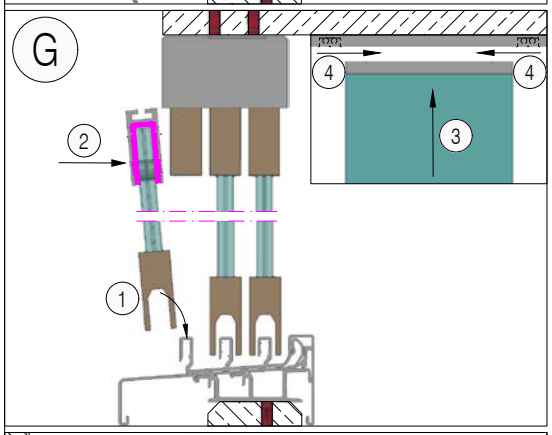
G
4
4
3
2
1

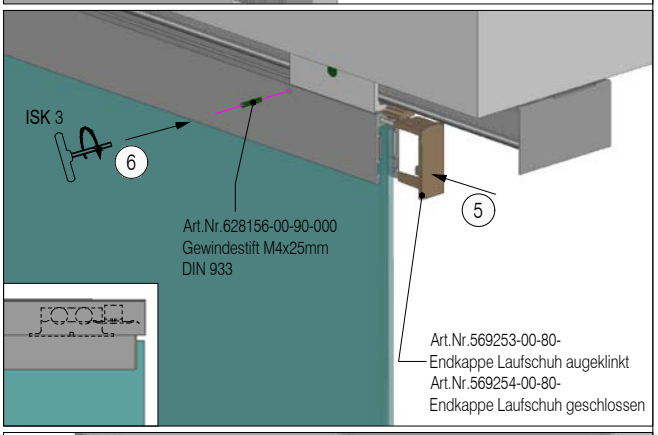
ISK 3
6
5
Art.Nr.628156-00-90-000
Gewindestift M4x25mm
DIN 933
Art.Nr.569253-00-80-
Endkappe Laufschuh augeklinkt
Art.Nr.569254-00-80-
Endkappe Laufschuh geschlossen

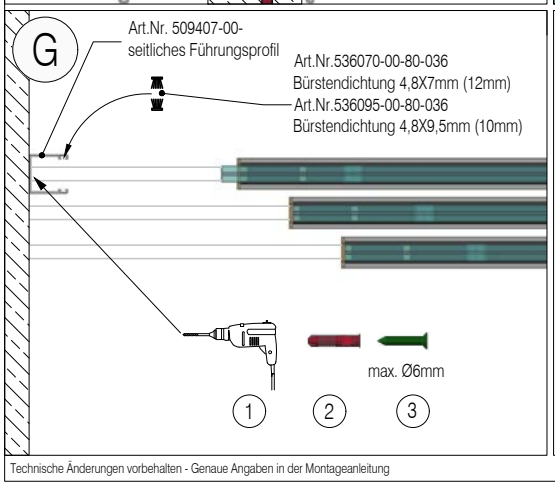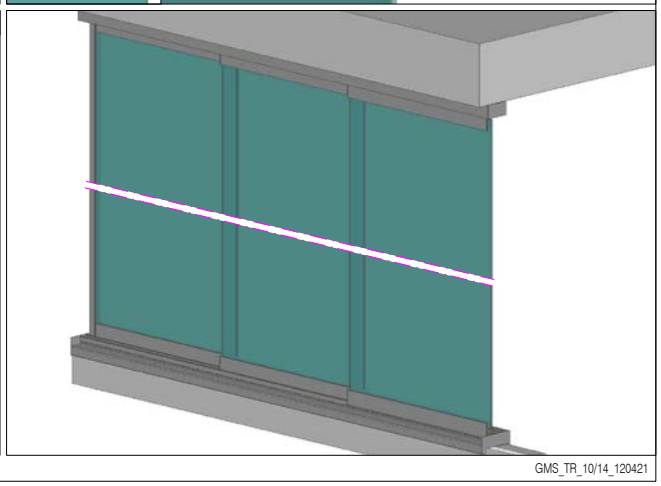
G
Art.Nr. 509407-00-
seitliches Führungsprofil
Art.Nr.536070-00-80-036
Bürstendichtung 4,8X7mm (12mm)
Art.Nr.536095-00-80-036
Bürstendichtung 4,8X9,5mm (10mm)
max. Ø6mm
1
2
3