MONTAGEANLEITUNG
GM LIGHTROLL® 10/12

glasmarte®

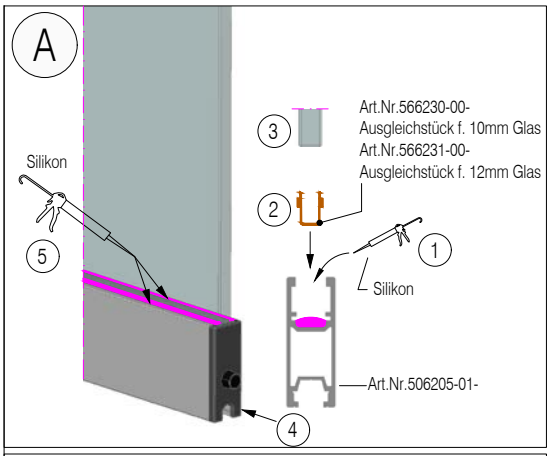

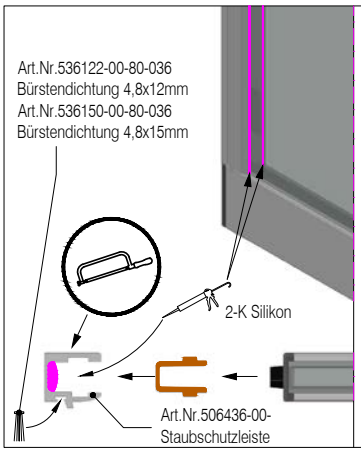

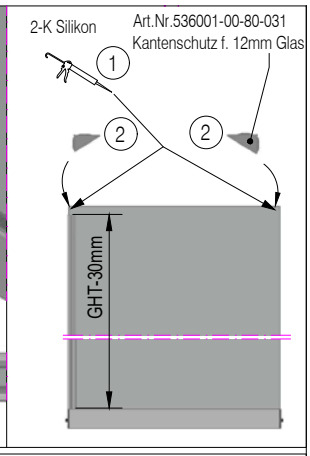

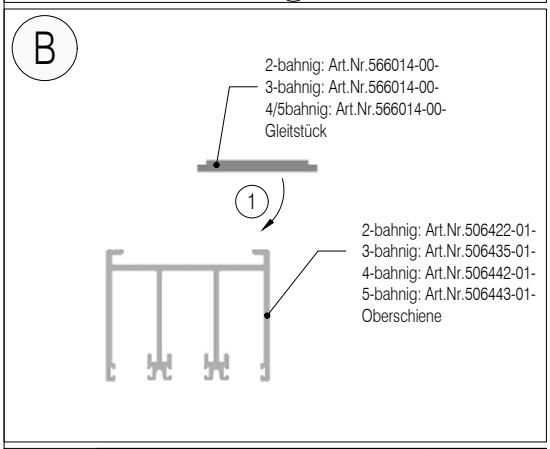

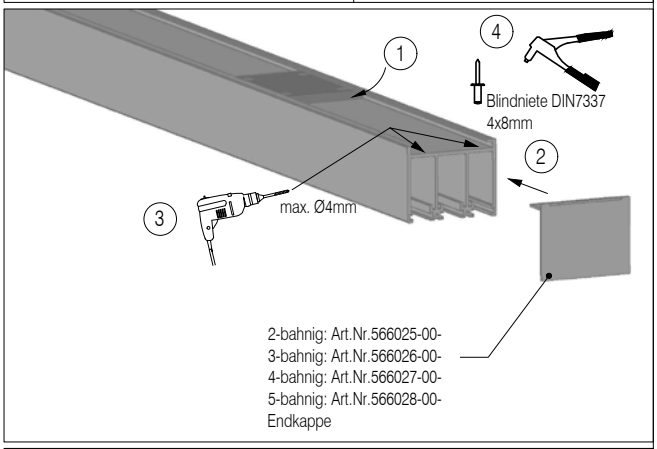

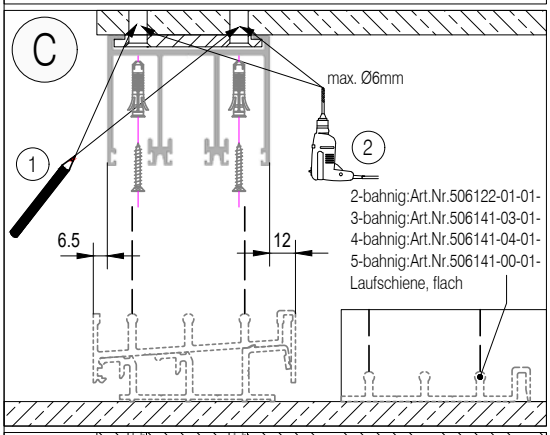

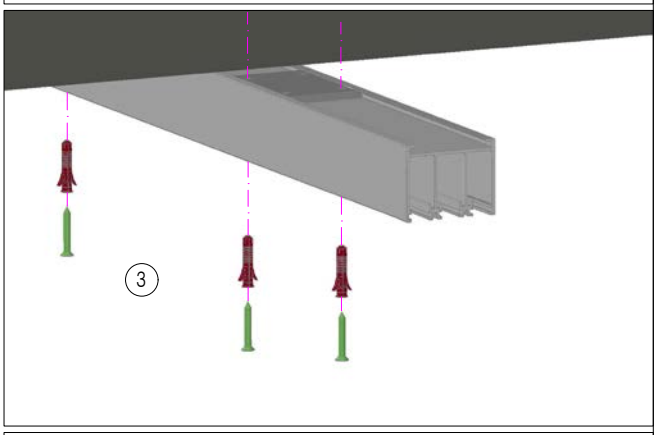

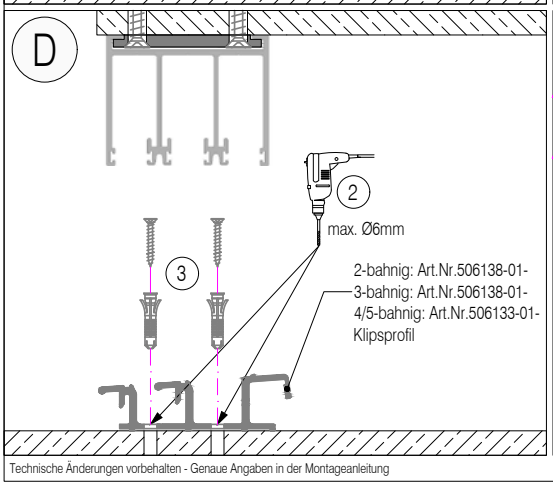

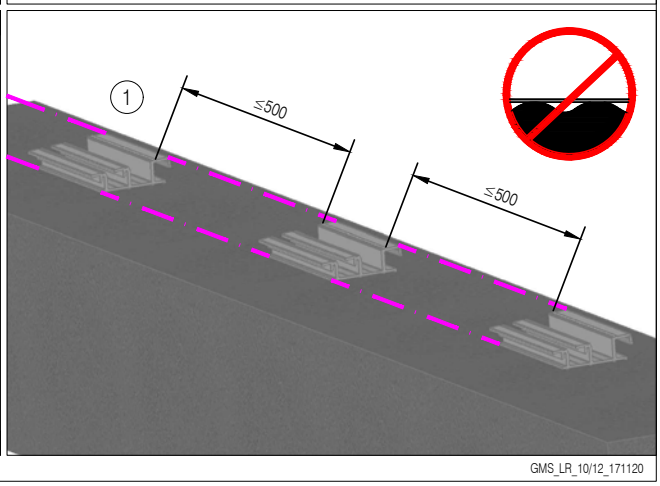

glasmarte®

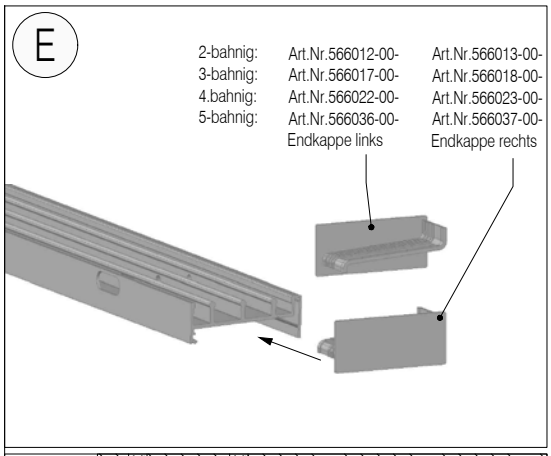
E
2-bahnig: Art.Nr.566012-00- Art.Nr.566013-00-
3-bahnig: Art.Nr.566017-00- Art.Nr.566018-00-
4.bahnig: Art.Nr.566022-00- Art.Nr.566023-00-
5-bahnig: Art.Nr.566036-00- Art.Nr.566037-00-
Endkappe links
Endkappe rechts

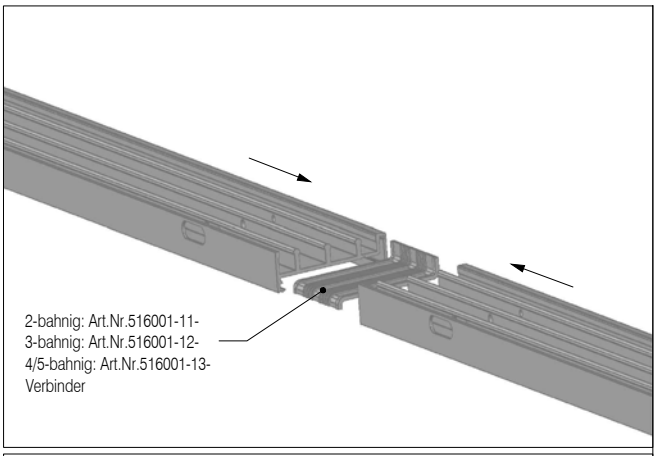
2-bahnig: Art.Nr.516001-11-
3-bahnig: Art.Nr.516001-12-
4/5-bahnig: Art.Nr.516001-13-
Verbinder

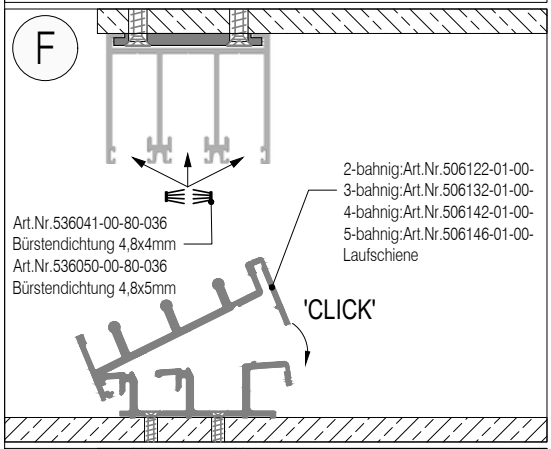
F
Art.Nr.536041-00-80-036
Bürstendichtung 4,8x4mm
Art.Nr.536050-00-80-036
Bürstendichtung 4,8x5mm
2-bahnig:Art.Nr.506122-01-00-
3-bahnig:Art.Nr.506132-01-00-
4-bahnig:Art.Nr.506142-01-00-
5-bahnig:Art.Nr.506146-01-00-
Laufschiene
'CLICK'

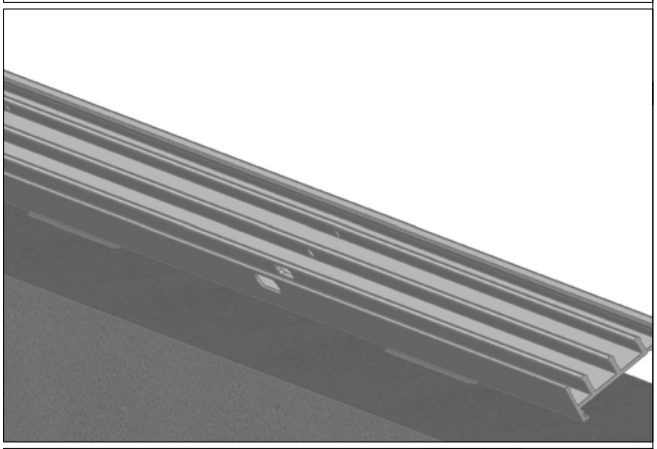

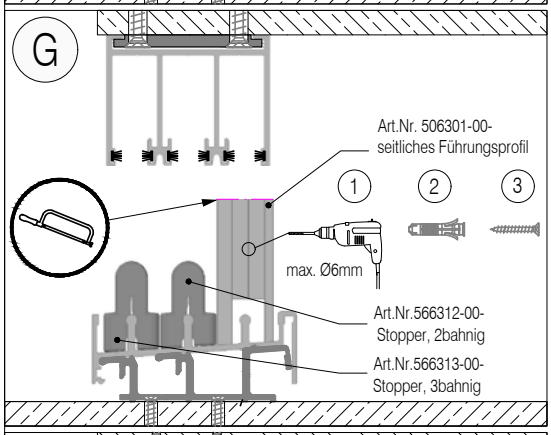
G
Art.Nr. 506301-00-
seitliches Führungsprofil
1
2
3
max. Ø6mm
Art.Nr.566312-00-
Stopper, 2bahnig
Art.Nr.566313-00-
Stopper, 3bahnig

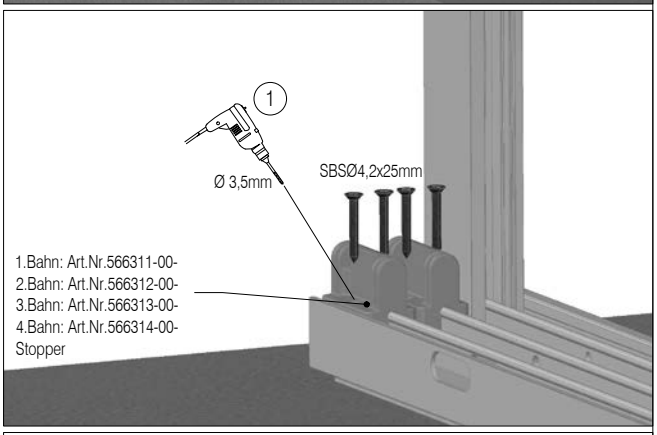
1
Ø 3,5mm
SBSØ4,2x25mm
1.Bahn: Art.Nr.566311-00-
2.Bahn: Art.Nr.566312-00-
3.Bahn: Art.Nr.566313-00-
4.Bahn: Art.Nr.566314-00-
Stopper

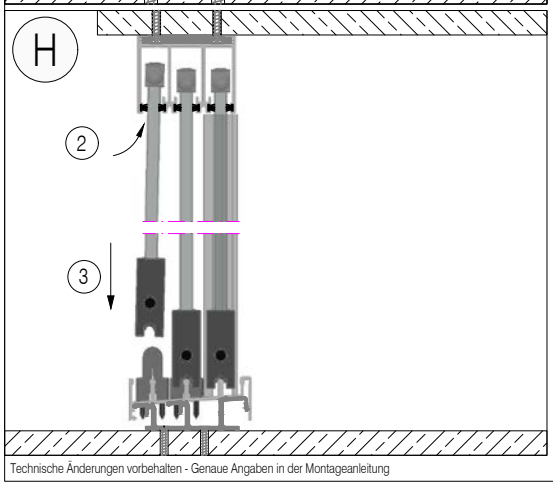
H
2
3

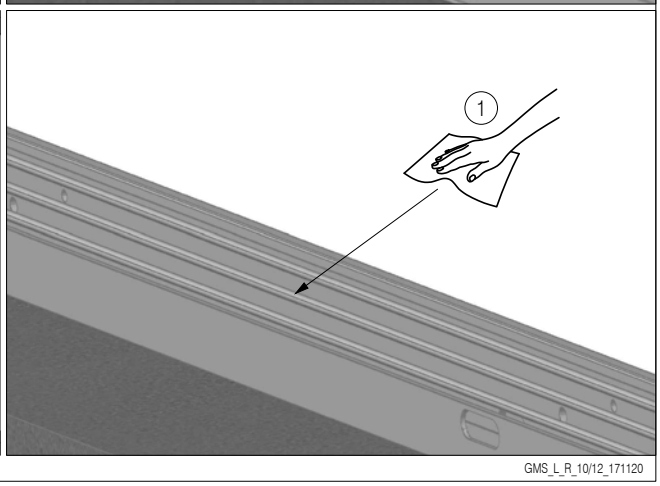
1