Übersicht Montageanleitung GM Zargenprofile

glasmarte®

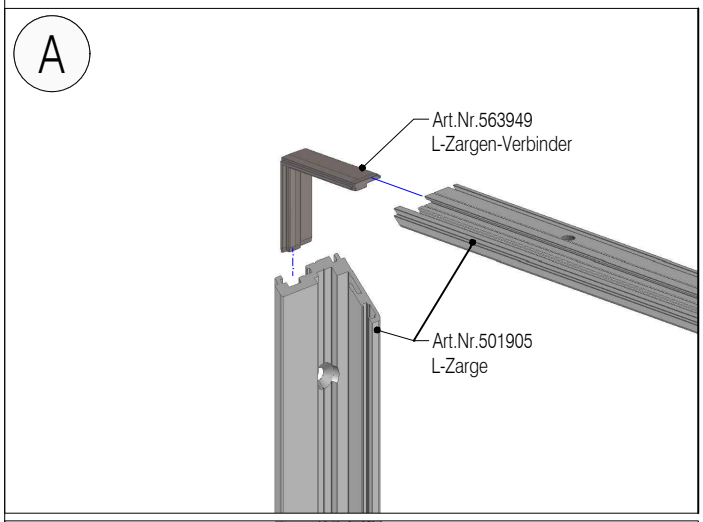

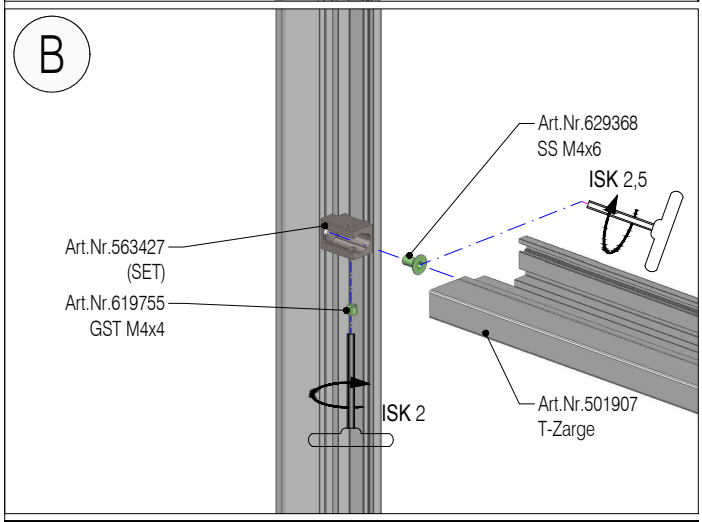

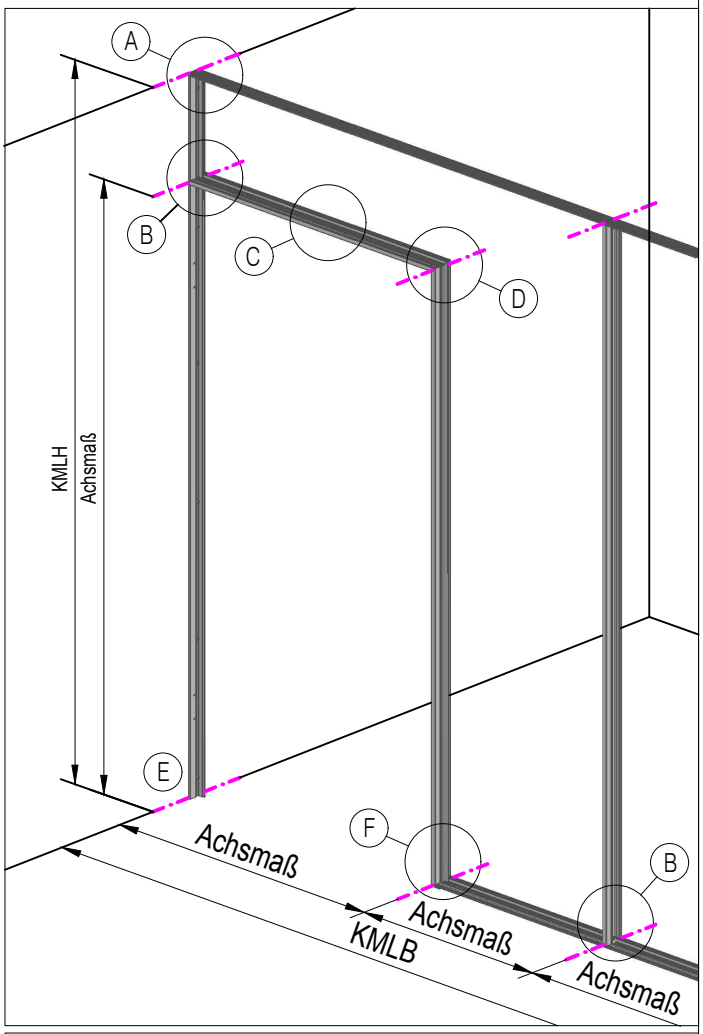

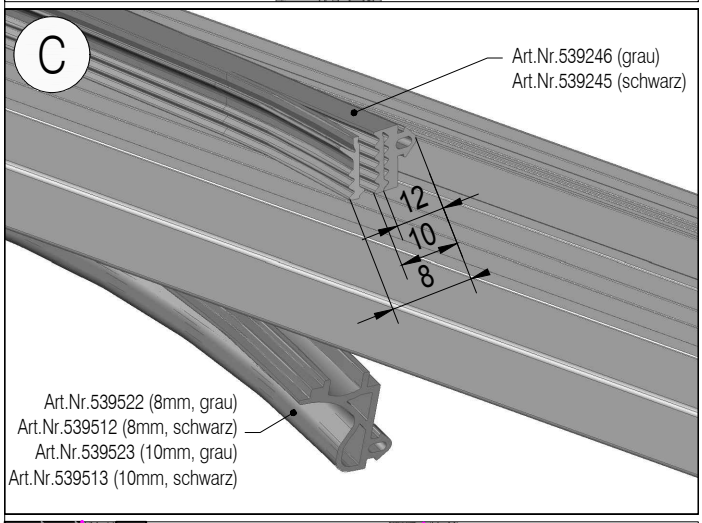

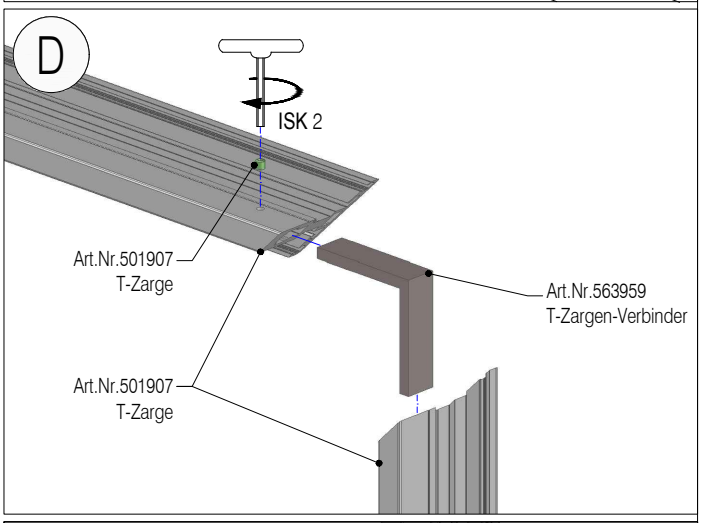

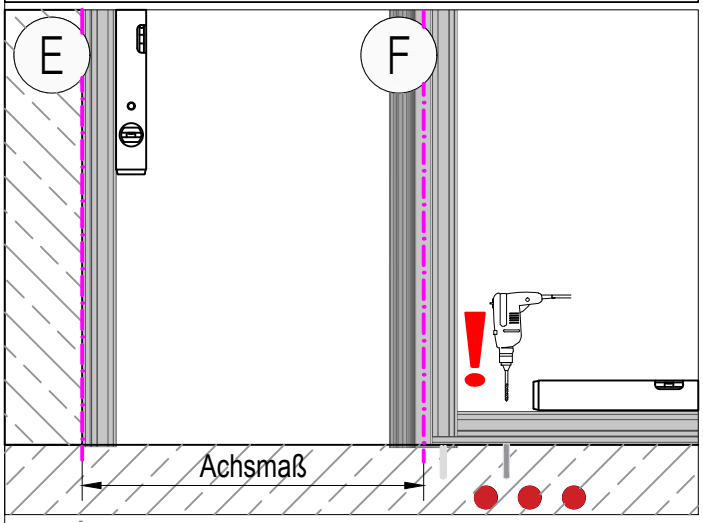

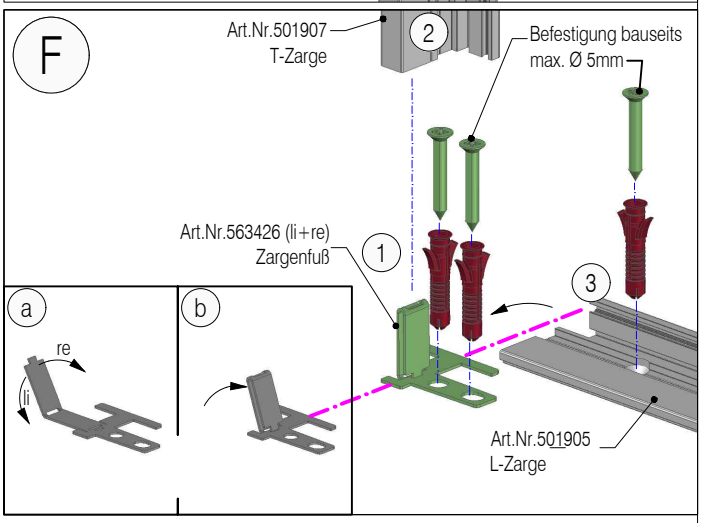

Technische Änderungen vorbehalten

Übersicht Montageanleitung GM Zargenprofile

glasmarte®

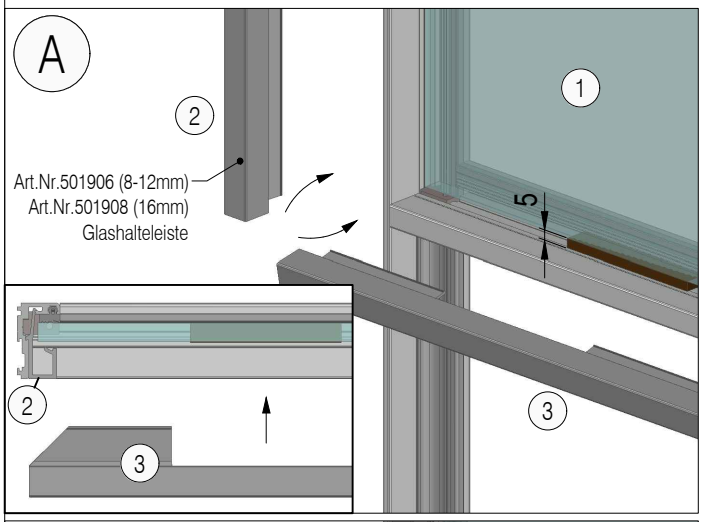

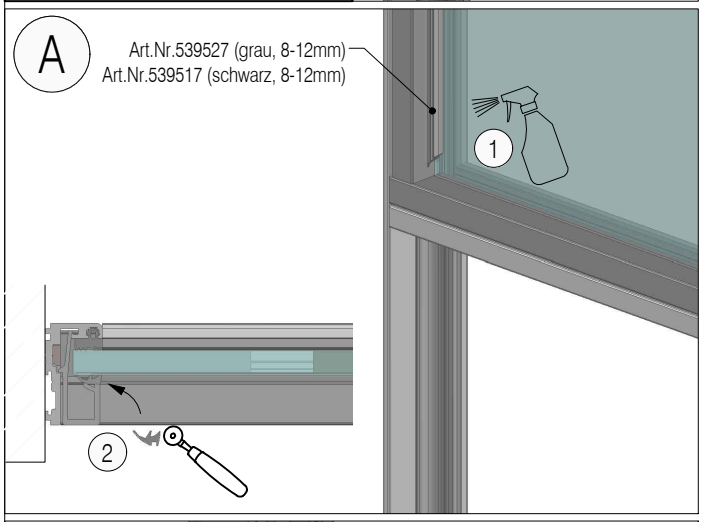

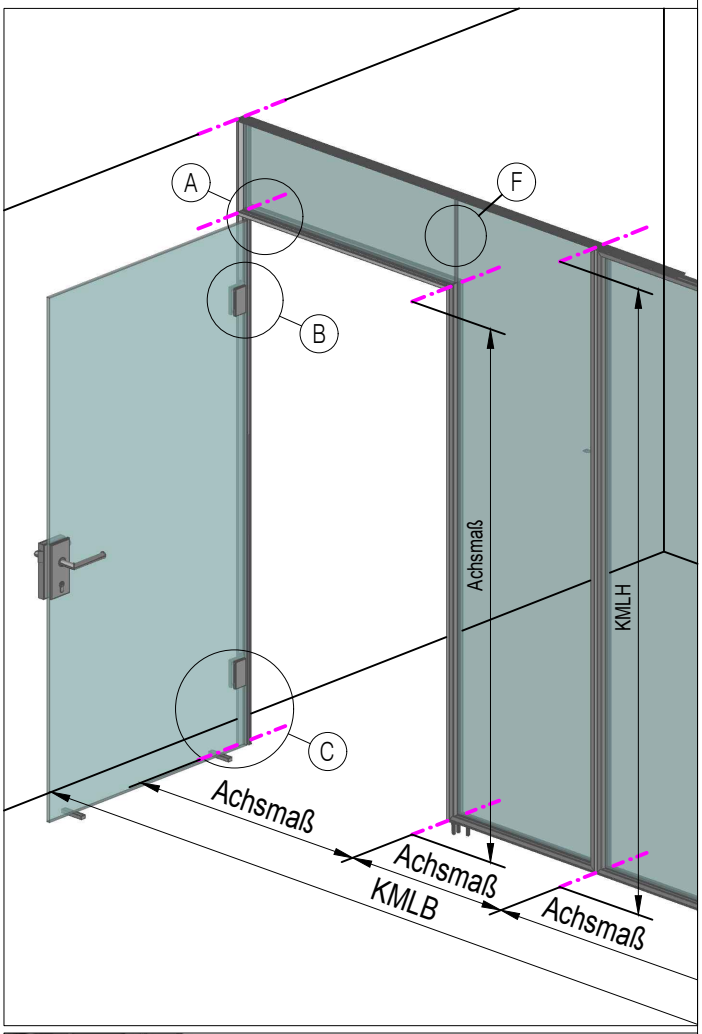

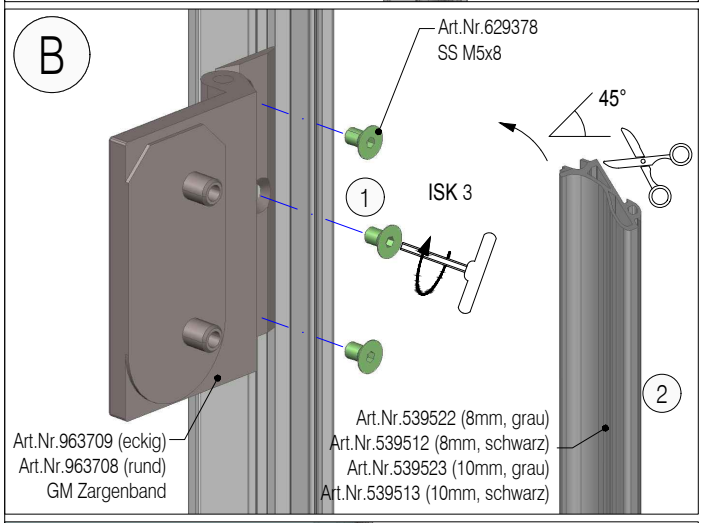

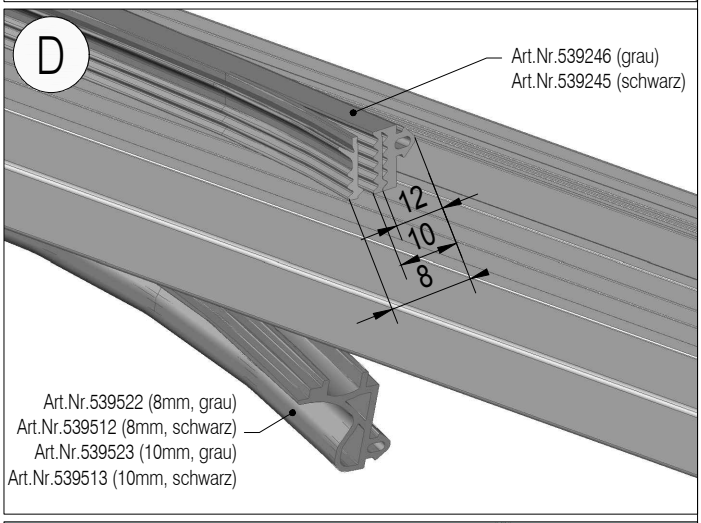

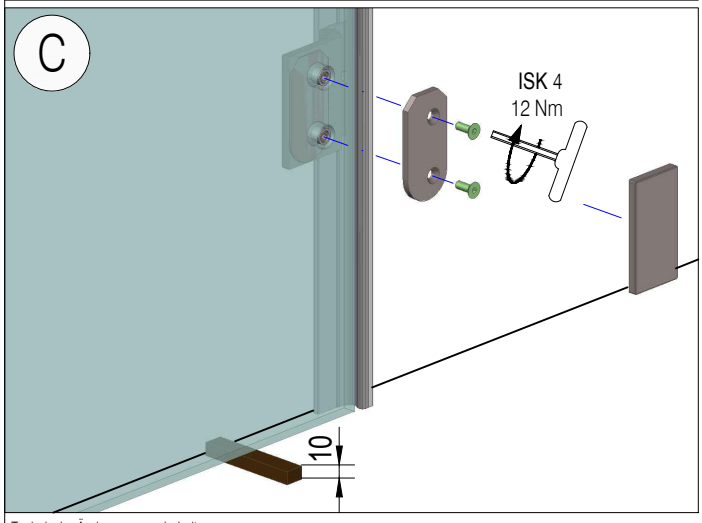

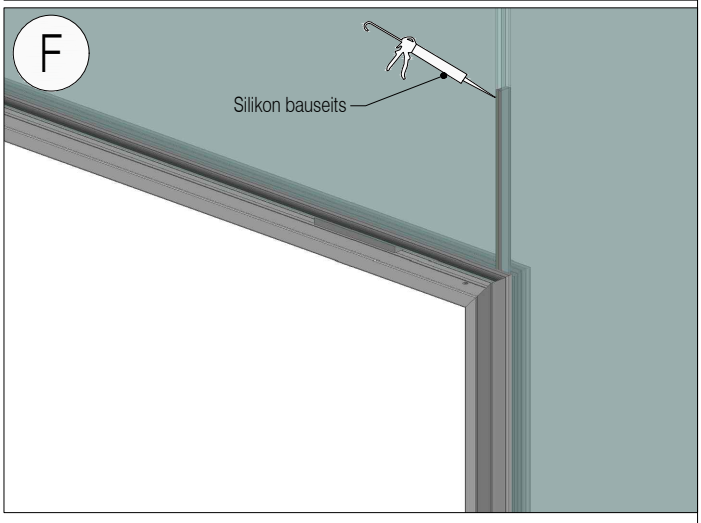

Technische Änderungen vorbehalten

Übersicht Montageanleitung GM Zargenprofile hoch

glasmarte®

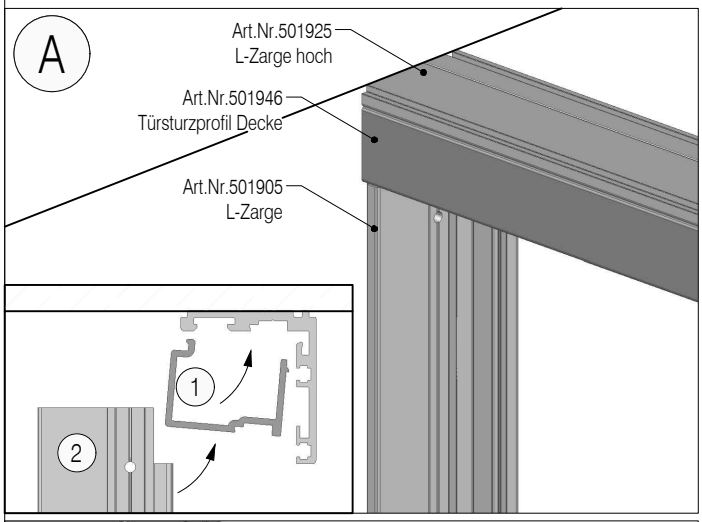

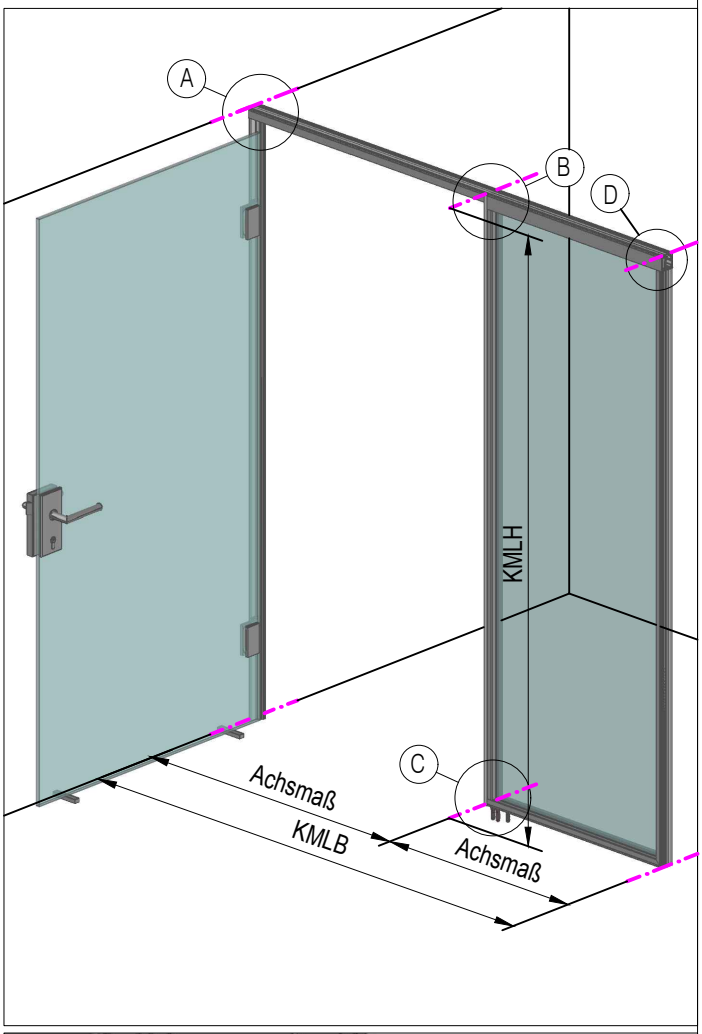

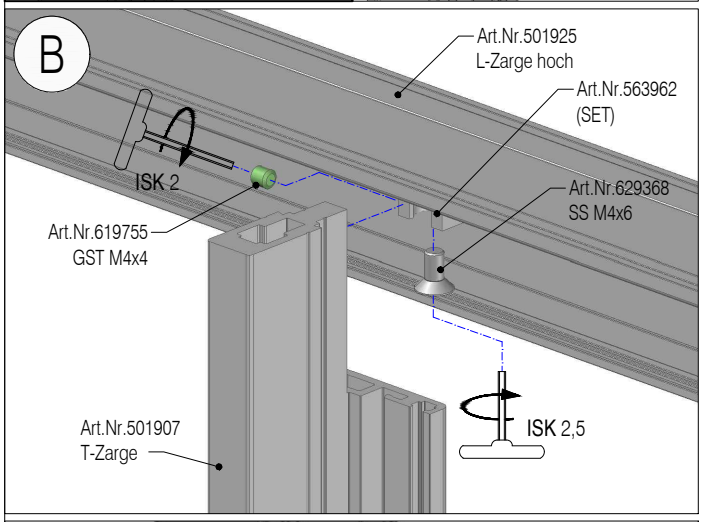

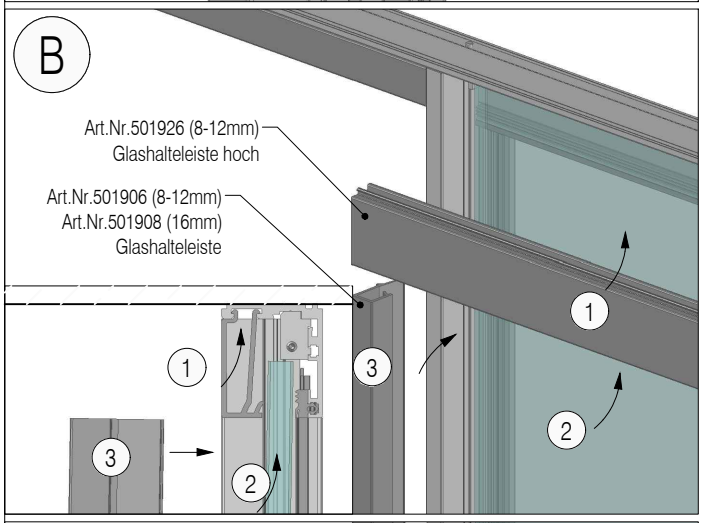

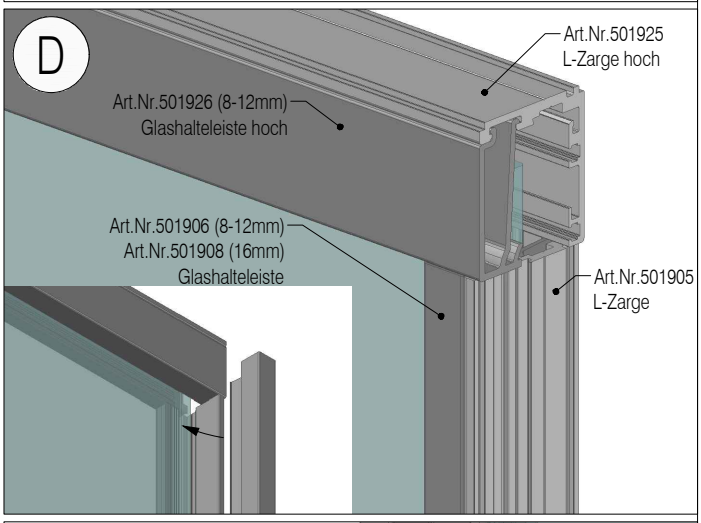

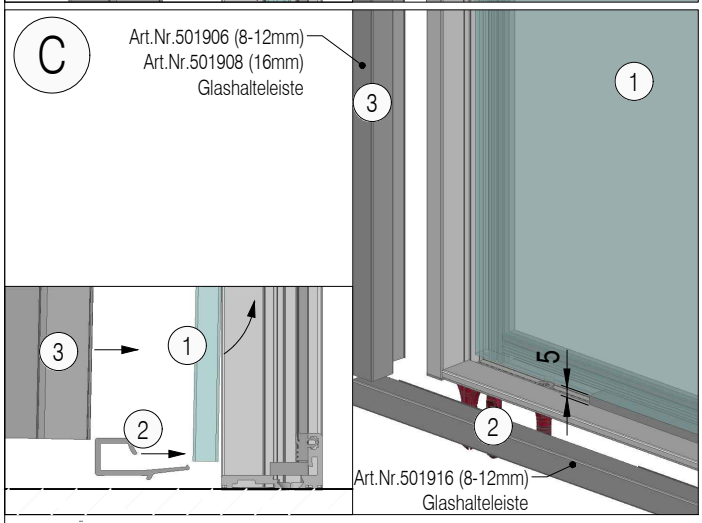

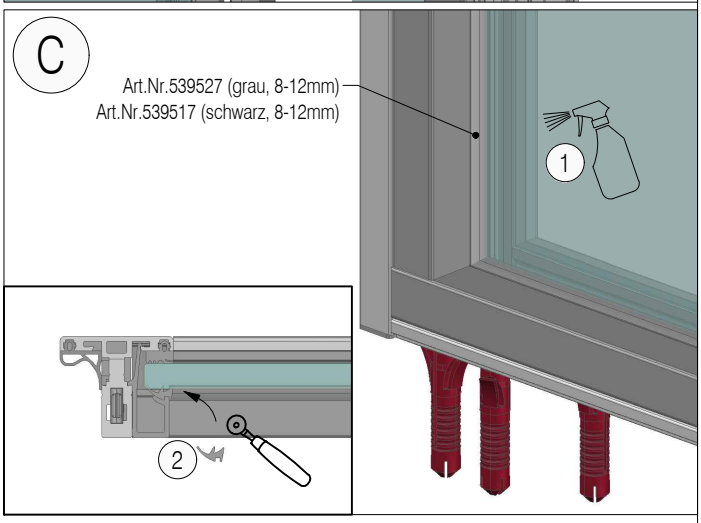

Technische Änderungen vorbehalten