Übersicht Montageanleitung GM RAILING ® Double Smart Side
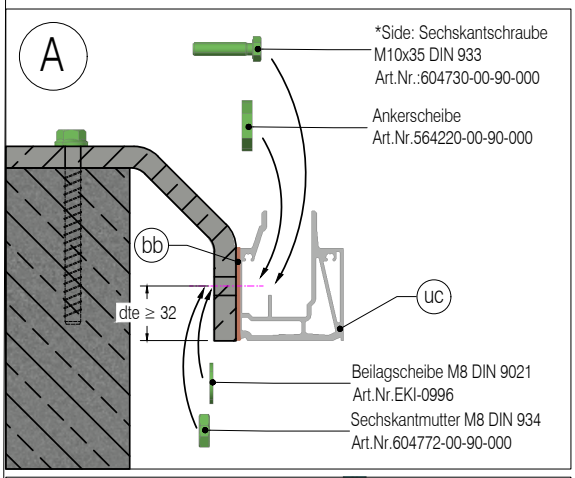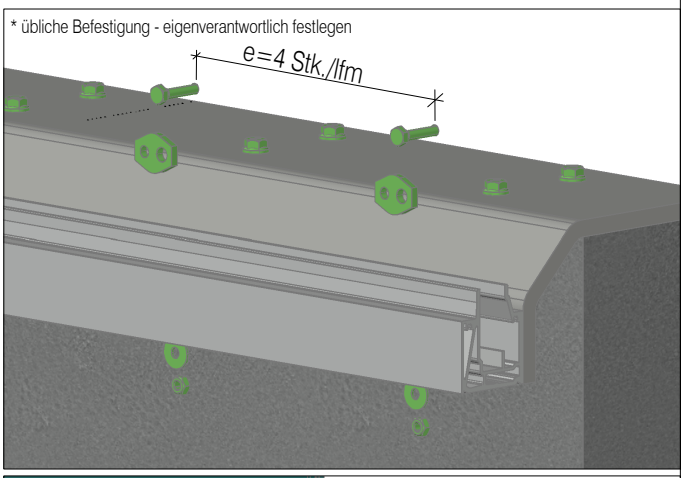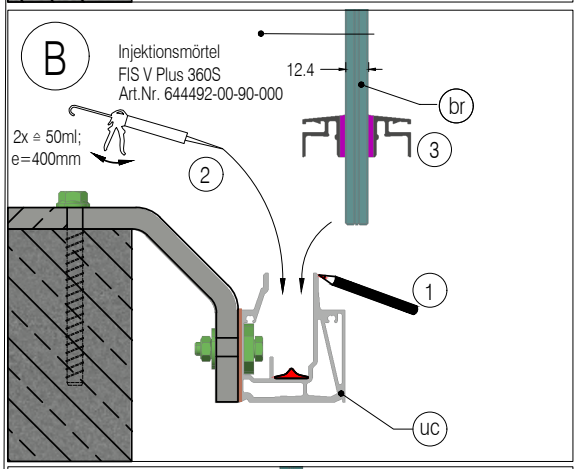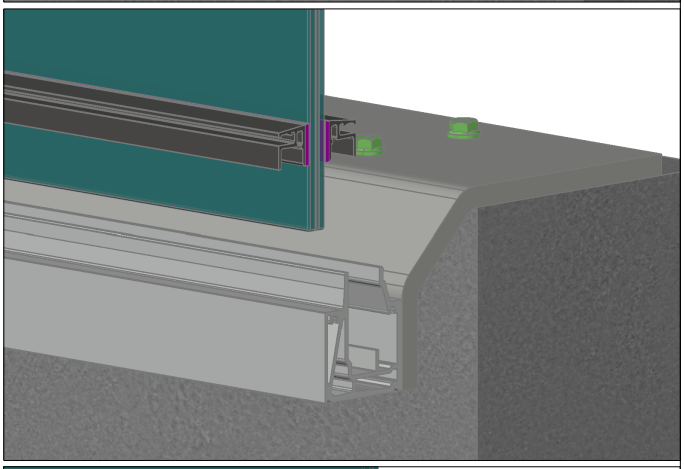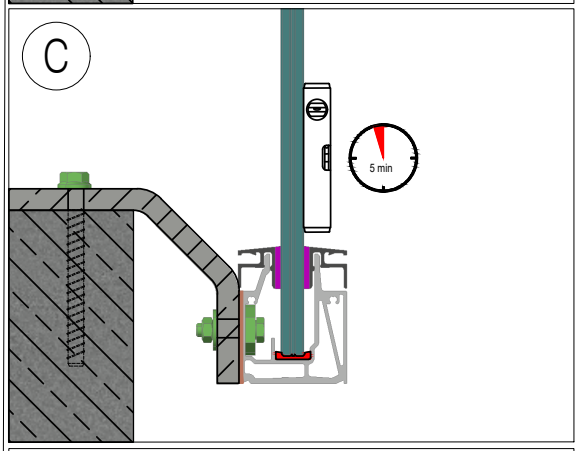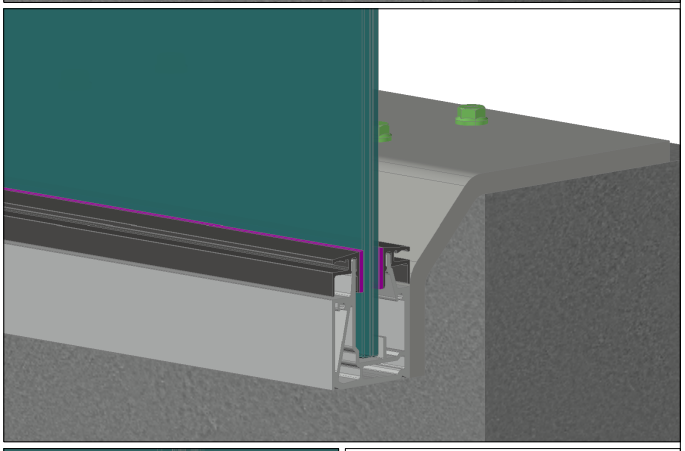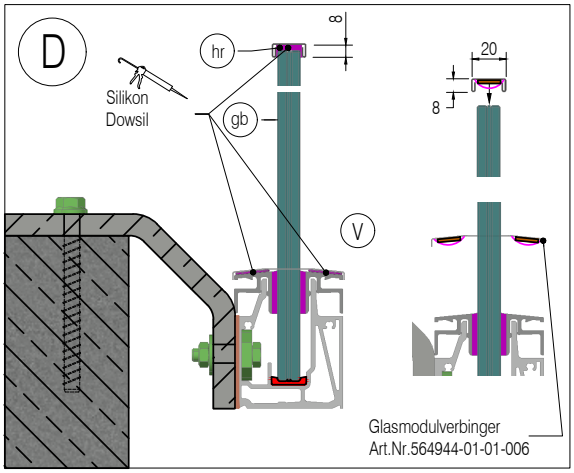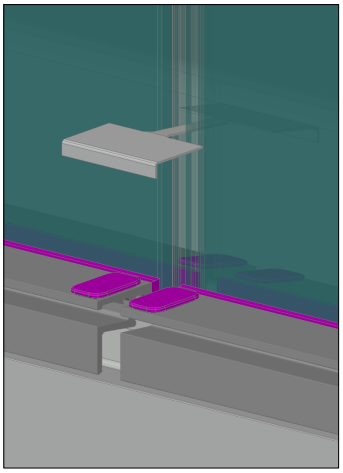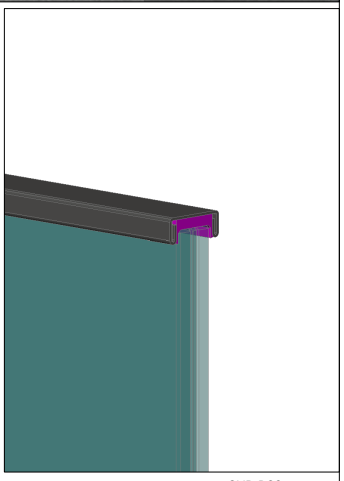
glasmarte®