Übersicht Montageanleitung GM RAILING ® UNI Part 16 - 24

glasmarte®

A

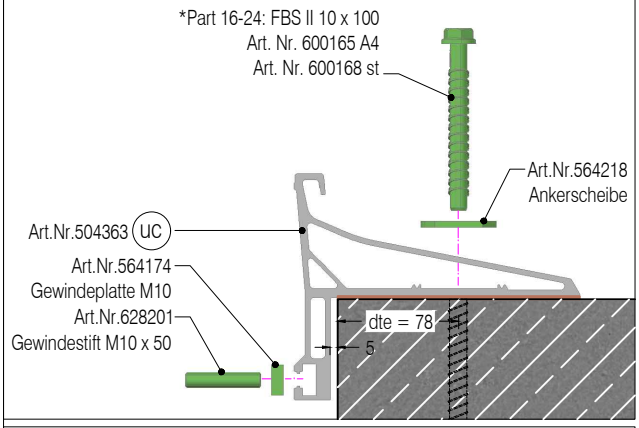

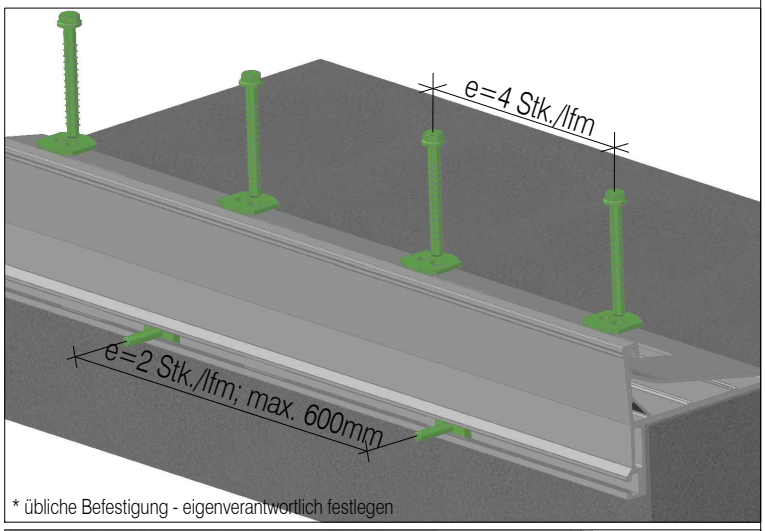

B

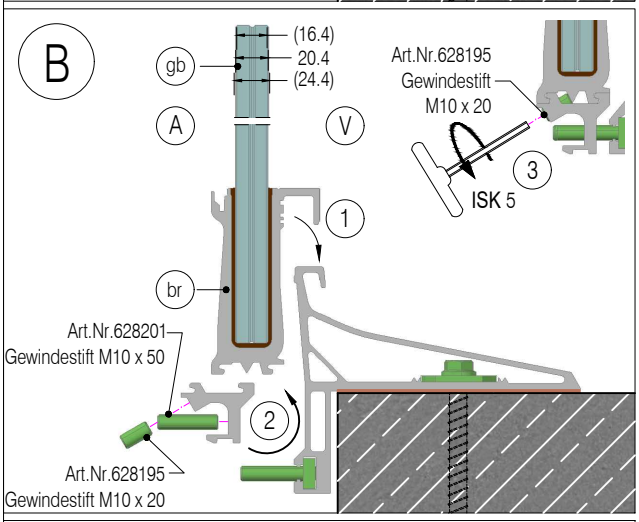

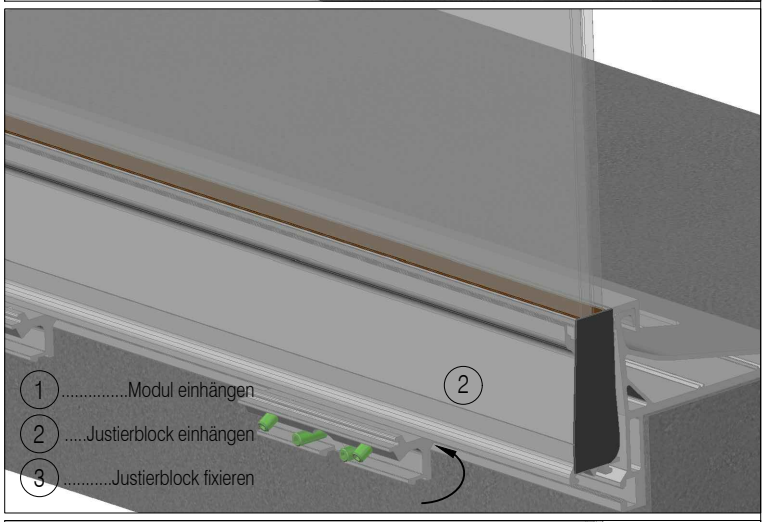

C

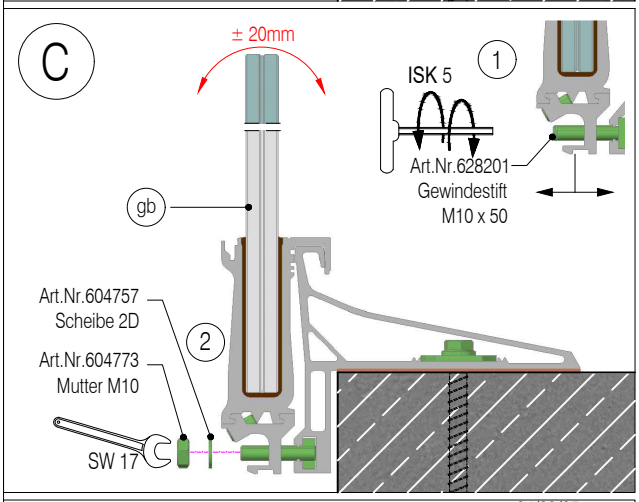

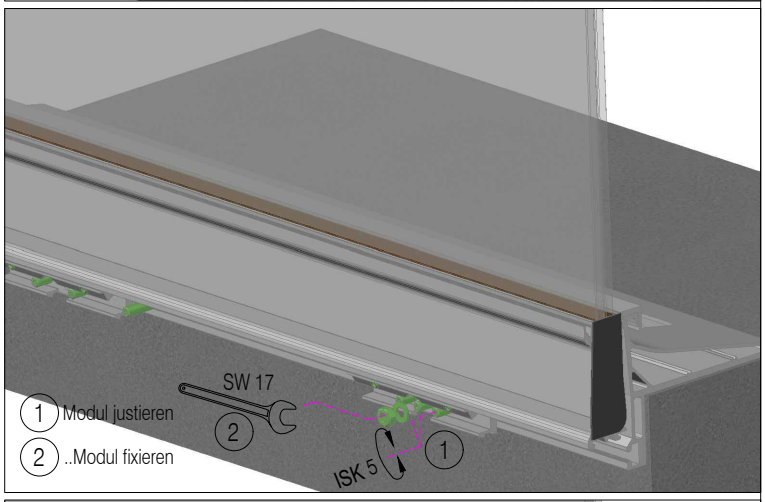
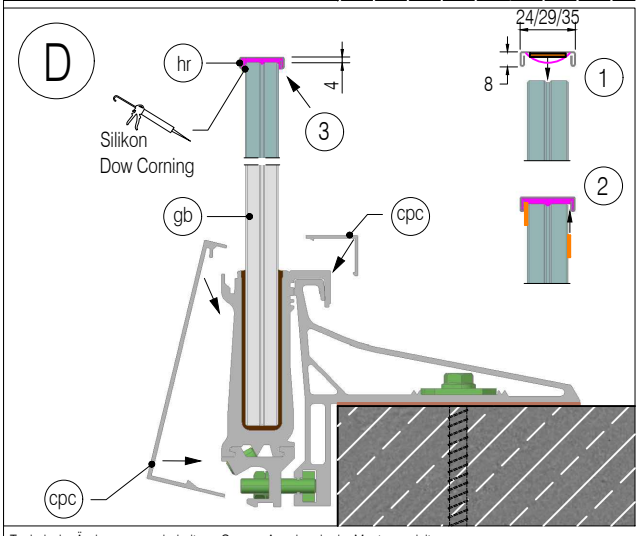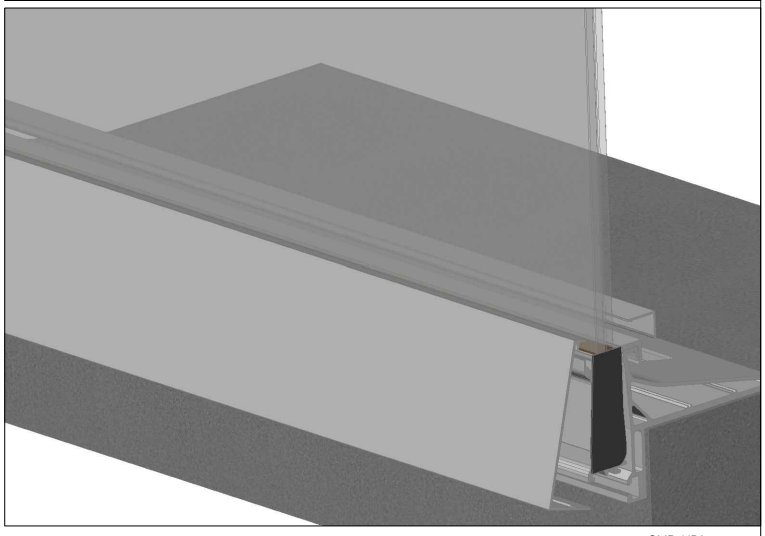
D