ÜBERSICHT MONTAGEANLEITUNG GM RAILING® UNI TOP 16/20/24

glasmarte®

A

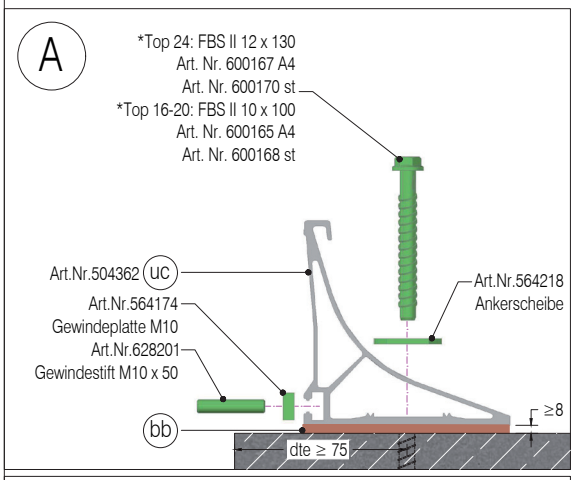

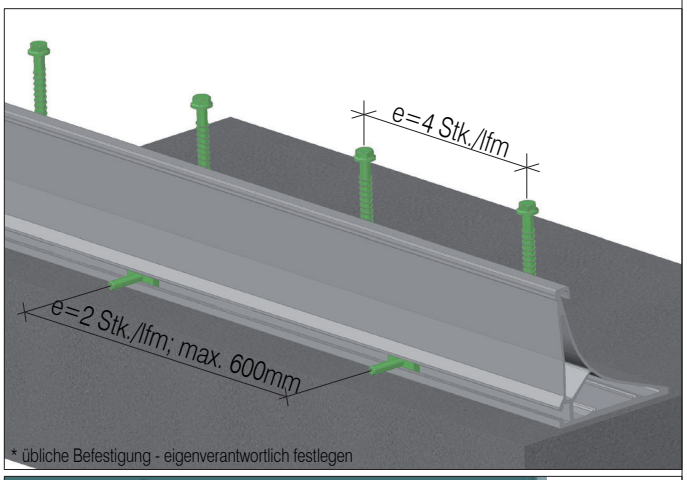

B

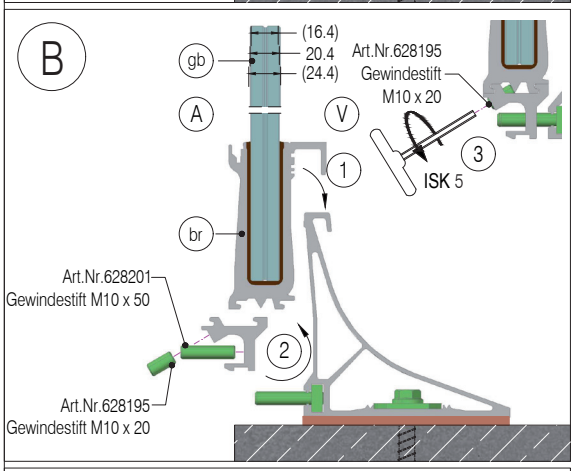

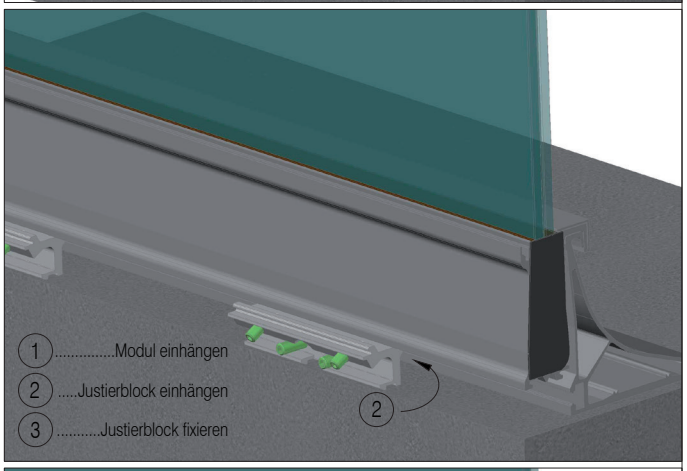

C

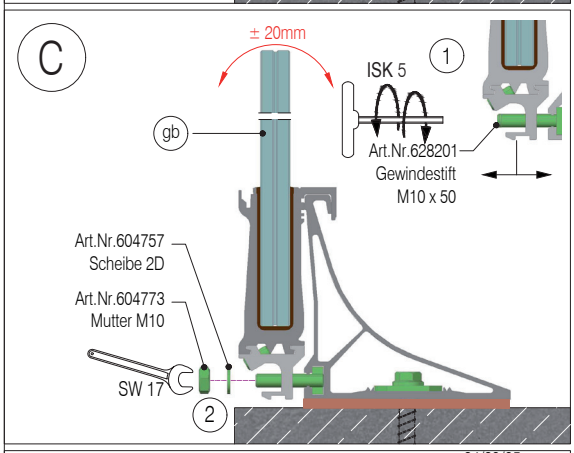

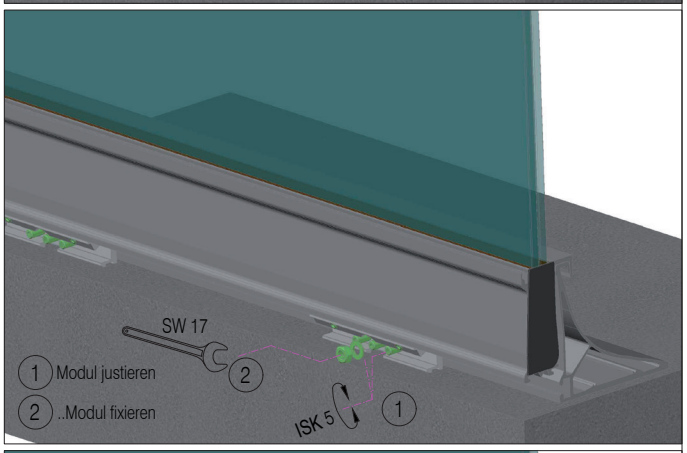
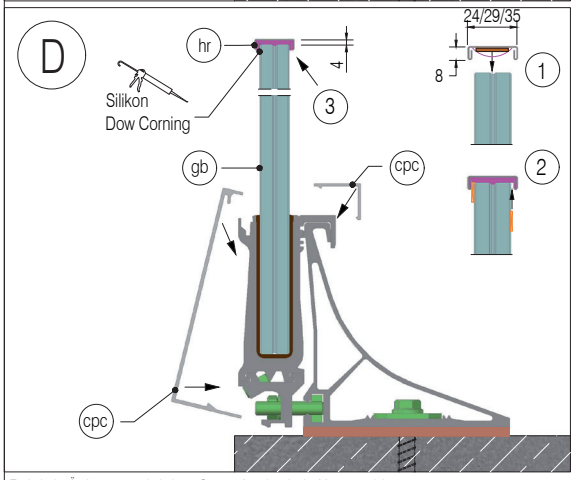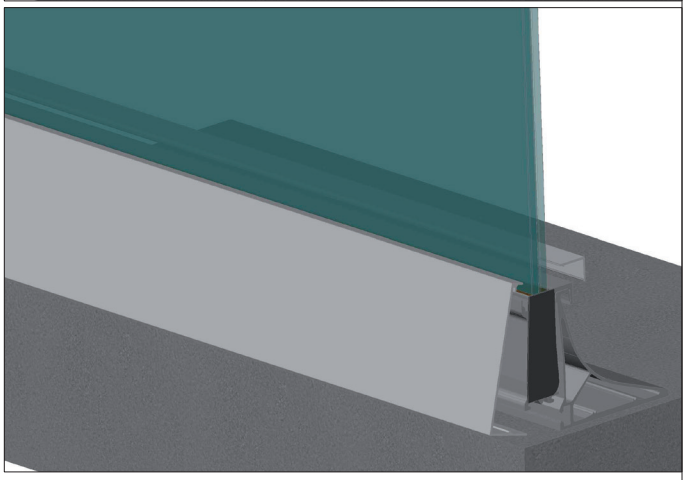
D